Tel : 03 88 68 31 49

Fax : 03 88 51 89 30

Mail : info@stcom.fr

STCom Sarl.

7 rue des Carrières

67170 BRUMATH

Contrôle d'accès et Accessoires 2019

CONTRÔLE D'ACCÈS RFID SANS FILS

Télécommunications & Sécurité

www.stcom-france.com

CARACTÉRISTIQUES

- *Gestion simplifiée : par badge, programmateur ou code*
- *Jusqu'à 128 utilisateurs et 64 portes*
- *Mode office (déverrouillage permanent)*

3 MODES DE GESTION AU CHOIX

Gestion par badge maître

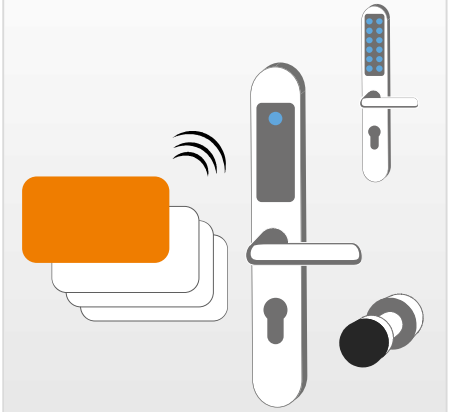

Gestion par programmateur

Gestion par clavier à codes

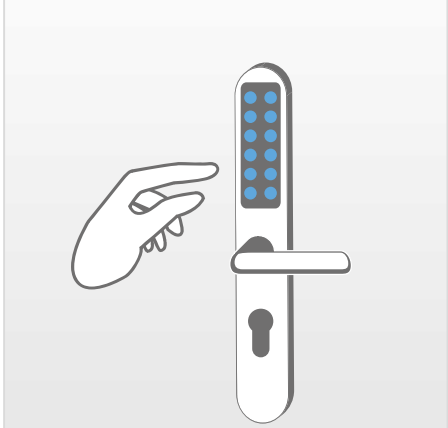

Gestion d'accès complémentaires

Applications :
gâches électriques, ventouses électromagnétiques, serrures électriques, verrous électriques, portes et portails automatiques, barrières automatiques, ...

Exemple : gestion d'une barrière automatique

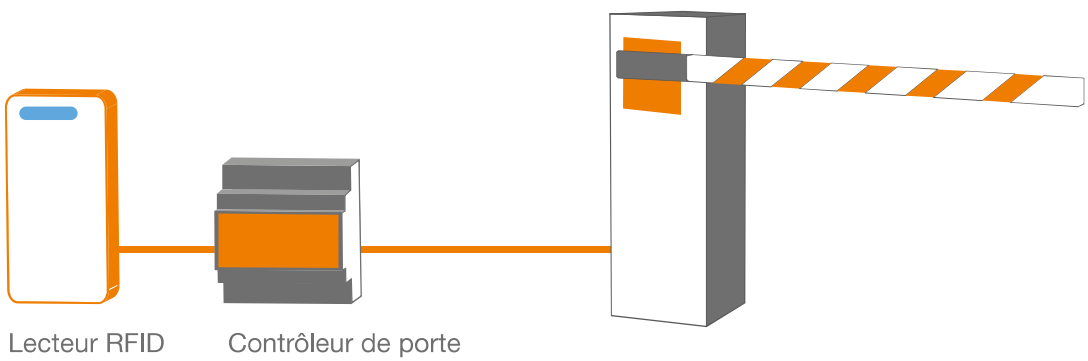

Lecteur RFID Contrôleur de porte

295.00 € H.T

› EVX100C-60
Cylindre avec lecteur RFID

295.00 € H.T

› EVX100LP-EC707
Garniture avec lecteur RFID

360.00 €

› EVX100LPK-EC707
Garniture avec clavier à codes et lecteur RFID

- Mise en œuvre simple et rapide
- Fonctionne sans fil
- Déverrouillage mécanique de secours
- Acier inoxydable

4.00 €
› IC-EVOXS

4.90 €
› KFTS-EVOXS

	EVX100C-60	EVX100LP-EC707	EVX100LPK-EC707
Principe	Cylindre électronique RFID	Garniture électronique RFID	Garniture électronique RFID avec clavier à codes
Modes de gestion	Badge maître ou programmateur	Badge maître ou programmateur ou clavier à codes lumineux	
Mode de fonctionnement	Entrée contrôlée / sortie libre		
Fréquence / Distance / Vitesse de lecture	13,56 MHz / Jusqu'à 3 cm / < 0,5 seconde		
Capacités maximales	128 utilisateurs / 64 portes		
Historique	100 derniers événements horodatés par porte (consultables avec le programmateur)		
Temporisation de déverrouillage	10 secondes		
Alimentation (pile(s) non fournie(s))	3,6 V DC par pile au lithium 1/2 AA	4,5 V DC par 3 piles alcalines AAA	
Autonomie	Jusqu'à 30000 ouvertures ou 3 ans / Alarme acoustique et optique pile faible : 100 déverrouillages		
Indice de protection IP	Int. IP 43 / Ext. IP 54		
Température de fonctionnement / RH	-20° à +70° C / 20 à 95 % RH		
Serrures mécaniques compatibles	Serrures mécaniques à profil européen EN1303 / DIN 18352		
Entraxe carré - cylindre & carré	-	70/7 mm*	
Épaisseur de porte	Jusqu'à 100 mm		38-59 mm**
Longueur de la partie cylindre	De 60 à 120 mm, par pas de 5 mm		-
Dimensions EVX-C (D x L) Dimensions EVX-LP/LPK (L x h x p)	Pommeau ext. 30,6 x 37,1 mm Pommeau int. 36,5 x 55 mm	Garniture extérieure 40 x 290 x 15 mm Garniture intérieure 40 x 290 x 20/15 mm	
Poids brut	0,5 Kg	1,2 Kg	

* Autres versions disponibles : 72/8 mm, 92/8 mm, ... ** Autre version disponible : 60-80 mm

www.sfcom-france.com

Programmateur

	EVX100HS-E
Affichage	Ecran LCD 4 lignes x 16 caractères
Clavier	20 touches
Tête de lecture / écriture intégrée	13,56 MHz
Distance de lecture / écriture	Jusqu'à 30 mm
Interface	USB
Alimentation	3,7 V DC par accu Li-ion (lithium-ion) rechargeable
Dimensions (L x h x p)	77 x 175 x 35 mm
Poids brut	0,32 Kg

357.00 €

Contrôleur de porte

	EVX100ACU-E
Tension d'alimentation / consommation	12 V DC / 200 mA
Lecteurs gérés	Jusqu'à 2
Sorties à relais	2 relais inverseurs / 250 V AC / 10 A - 30 V DC / 3 A
Entrées déverrouillage bouton poussoir	2
Type de boîtier	Boîtier rail DIN selon EN 60 715 TH35
Largeur en modules DIN	4 (1 module = 17,5 mm)
Dimensions (L x h x p)	70 x 86 x 59 mm
Poids brut	0,18 Kg

375.00 €

Lecteur RFID

	EVXPR001
Tension d'alimentation	5 V DC (fournie par le contrôleur)
Tête de lecture / écriture	13,56 MHz
Distance de lecture / écriture	Jusqu'à 50 mm
Signaux optique / acoustique	LED multicolore / Buzzer
Longueur de câble	3 m
Indice de protection	IP 54
Température de fonctionnement	-20 à +60° C
Dimensions (L x h x p)	82 x 38 x 15 mm
Poids brut	0,17 Kg

125.00 €

OXS - Dimensions

EVX-C

EVX-C Cylindre électronique RFID

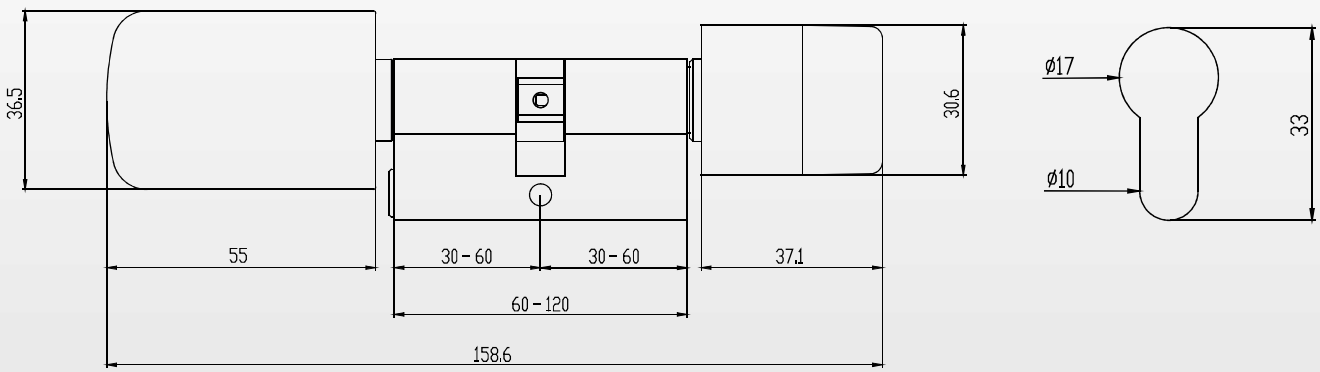

EVX-LP Garniture électronique RFID

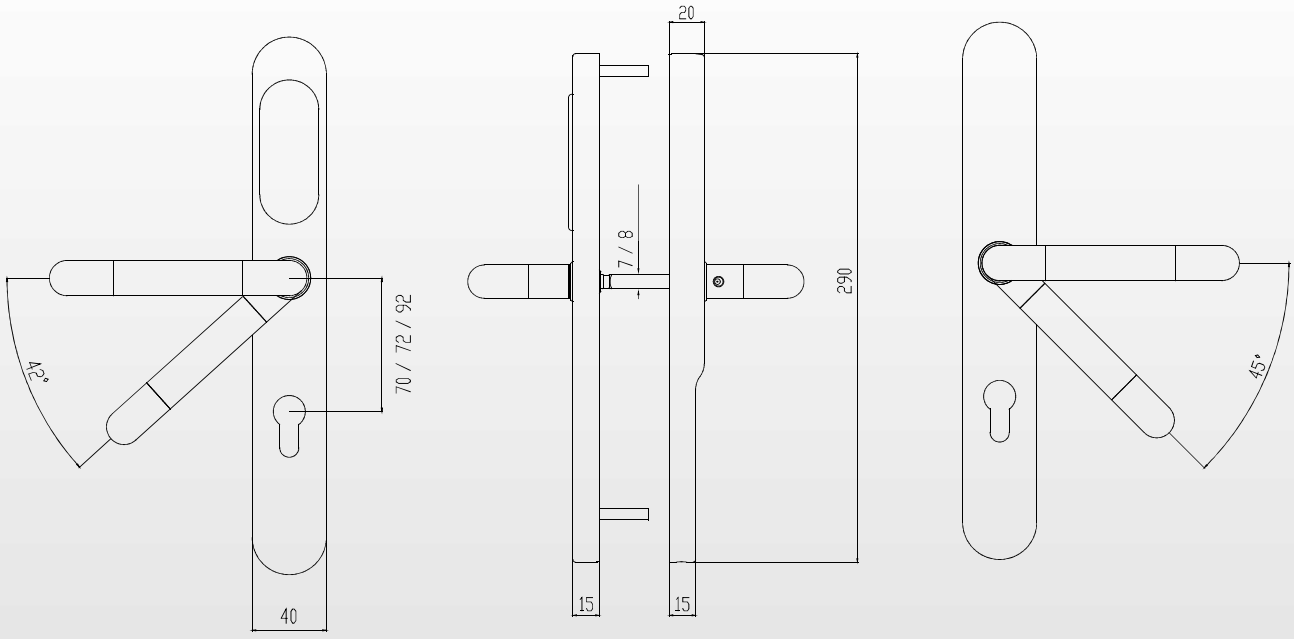

EVX-LPK Garniture électronique RFID avec clavier à codes

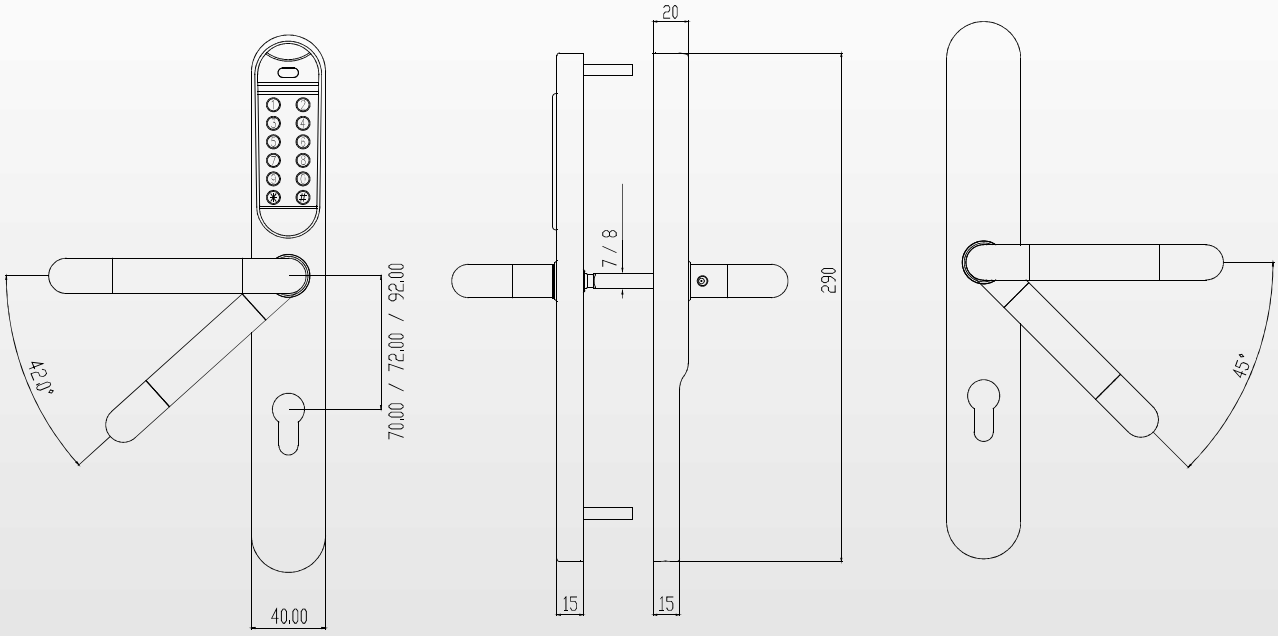

Guide de choix contrôle d'accès

	Descriptif Dimensions	Références	1 Autonome avec électronique intégrée	2 Autonome avec électronique déportée	3 Wiegand 26 bits	Relais	Users	Raccordement Bornier à vis	Raccordement Câble 2 m	Distance max de lecture
	AXK3 **Clavier / Lecteur RFID** 76 x 115 x 24 mm Métal	AXK320C2EM	✓	-	-	2	999	-	✓	6 cm
		AXK320S0EM	✓	-	-	2		✓	-	
		AXK320S0EM/EC	-	✓		2		✓	-	
		AXK301S0EM		-	✓ 26-44 bits	-	-	✓	-	
	AXK4 **Clavier / Lecteur RFID** 56 x135 x 24 mm Métal	AXK420C2EM	✓	-	-	2	999	-	✓	6 cm
		AXK420C2EM/EC	-	✓		2		-	✓	
		AXK401C2EM	-	-	✓ 26-44 bits	-	-	-	✓	
	ASK2 **Clavier / Lecteur RFID** 50 x 122 x 23,4 mm ABS	ASK210C2EM	✓			1	999	-	✓	6 cm
		ASK220C2EM/EC	-	✓	-	2		-	✓	
		ASK201C2EM	-	-	✓	-	-	-	✓	
	AS3 **Lecteur RFID** 48 x 120 x 20 mm ABS	AS310C2EM	✓	-	-	1	999	-	✓	6 cm
		AS320S0EM/EC	-	✓	-	2		✓	-	
		AS320S0MS/EC	-	✓	-	2		✓	-	
		AS320S0X/EC	-	✓	-	2		✓	-	
		AS301S0EM	-	-	✓	-		✓	-	
		AS301S0MS	-	-	✓	-	-	✓	-	
		AS301S0X	-	-	✓ (1)	-		✓	-	
	AS6 **Lecteur RFID** 48 x 103 x 20 mm Métal	AS610C2EM	✓	-	-	1	999	-	✓	6 cm
		AS620S0EM/EC	-	✓	-	2		✓	-	
		AS620S0MS/EC	-	✓	-	2		✓	-	
		AS620S0X/EC	-	✓	-	2		✓	-	
		AS601S0EM	-	-	✓	-		✓	-	
		AS601S0MS	-	-	✓	-	-	✓	-	
		AS601S0X	-	-	✓ (1)	-		✓	-	
	ASF1 **Lecteur RFID / Lecteur d'empreintes digitales** 48 x 128 x 27 mm Métal	ASF111C2EM	✓	-	✓ 26-44 bits	1	999	-	✓	2 cm
		ASF121C2EM/EC	-	✓	-	2		-	✓	
	ASB **Electronique déportée pour claviers et lecteurs Wiegand** 87,5 x 93 x 56 mm	ASB21	-	-	-	2	999	✓	-	-
	ASUR 8 **Lecteur RFID longue portée UHF** 235 x 315 x 66 mm	ASUR801C3HF	-	-	✓	-	-	-	✓ 50 cm	8 m
	Antenne déportée 235 x 315 x 66 mm	ASUR801A	-	-	-	-	-	-	✓ 3 m	
	RFR **Récepteur radio** 65 x 80 x 19 mm	RFR115	-	-	-	1	15	✓	-	100 m
	RFR **Récepteur radio** 85 x 82 x 27 mm	RFR215	-	-	-	2	15	✓	-	100 m
	RFR **Récepteur radio** 135 x 110 x 28 mm	RFR415	-	-	-	4	15	✓	-	100 m

(1) jusqu'à 37 bits sur demande

www.stcom france.com

Technologie RFID						
EM Marin ® 125 kHz	MIFARE Classic ® 13,56 MHz	HID ® Proximity 125 kHz 26-37 bits	UHF 868-868 MHz	Radio 433.92 Mhz	Tension d'alimen-tation	Page
✓	-	-	-	-	12/24 V AC/DC	146
✓	-	-	-	-		146
✓	-	-	-	-		152
✓	-	-	-	-		158
✓	-	-	-	-	12/24 V AC/DC	147
✓	-	-	-	-		153
✓	-	-	-	-		159
✓	-	-	-	-	12/24 V DC	148
✓	-	-	-	-	12/24 V AC/DC	154
✓	-	-	-	-	12 V DC	160
✓	-	-	-	-	12/24 V DC	149
✓	-	-	-	-		155
-	✓	-	-	-		155
✓	✓	✓	-	-		155
✓	-	-	-	-	12 V DC	161
-	✓	-	-	-		161
✓	✓	✓	-	-		161
✓	-	-	-	-	12/24 V DC	150
✓	-	-	-	-		156
-	✓	-	-	-		156
✓	✓	✓	-	-		156
✓	-	-	-	-	12 V DC	162
-	✓	-	-	-		162
✓	✓	✓	-	-		162
✓	-	-	-	-	12 V DC	151 163
✓	-	-	-	-	12/24 V AC/DC	157
-	-	-	-	-	12/24 V AC/DC	166
-	-	-	✓ Puce EPC1 Gen2	-	12V DC	164
-	-	-	✓ Puce EPC1 Gen2	-		165
-	-	-	-	✓	12/24 V AC/DC	167
-	-	-	-	✓		167
-	-	-	-	✓		167

3 MODES DE FONCTIONNEMENT

Claviers / Lecteurs autonomes avec électronique intégrée 1

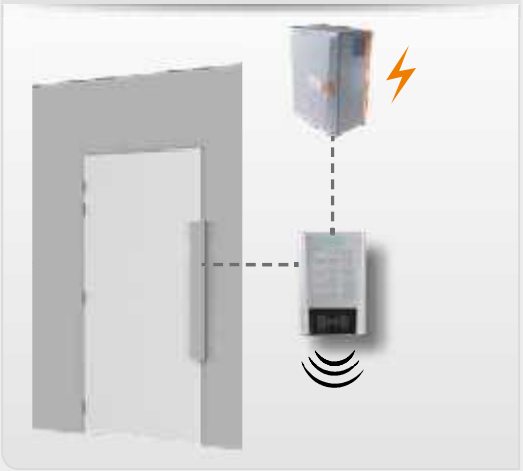

Claviers / Lecteurs autonomes avec électronique déportée 2

Claviers / Lecteurs Wiegand 3

Clavier à codes / Lecteur RFID autonome

AXK3 - 12/24 V AC/DC

Notice technique
cliquer ou scanner le QR code

› AXK3

› Leds + Buzzer d'état et de programmation

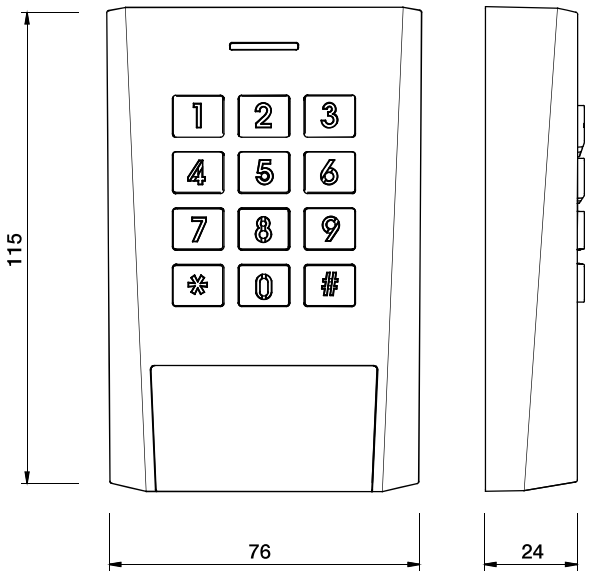

izyx

- 2 relais / 999 utilisateurs
- Code ou Tag ou Code + Tag
- Sortie alarme multifonctions
- Anti-vandale : boîtier et touches en métal
- Étanche IP 66 / IP 64

Tags RFID	Badge ISO	Porte-clé
› EM MARIN® 125 KHz	AICEM10 (1)	AKFXEM10 (1)

(1) Disponible juillet 2019

	AXK320C2EM (1)	AXK320S0EM (1)
Montage	Applique	
Matière	Alliage métal (Zamac)	
Programmation	Par clavier	
Tension d'alimentation / Consommation	**12/24 V AC/DC** / 50 - 100 mA en 12 V DC	
Modes d'identification	Code ou Tag ou Code + Tag (double signature)	
Clavier	3 x 4 touches métalliques / Rétroéclairage bleu programmable	
Architecture des codes	1 à 8 chiffres (jusqu'à 100 000 000 combinaisons)	
Lecteur RFID / Fréquence / Distance de lecture	EM MARIN® / 125 Khz / jusqu'à 6 cm	
Nombre d'utilisateurs	999	
Sorties à relais	**2 contacts inverseurs** (CO/NO/NF) max. 30 V / 2 A	
Programmation des sorties à relais	1 à 300 secondes ou bistable (ON/OFF)	
Sortie alarme	Sortie 0 V **Porte ouverte trop longtemps / Porte forcée / Essais frauduleux / Autoprotection**	
Entrées	Bouton poussoir R1 / Bouton poussoir R2 / Contact de position de porte	
Fonction bouton d'appel	Appui sur la touche 0 puis #	
LEDs d'état et de programmation	Vert, rouge, bleu, jaune	
Signal accoustique d'état et de programmation	Buzzer	
Connexion	**Câble 2 m**	**Bornier à vis**
Indice de protection	**IP 66**	**IP 64**
Température de fonctionnement / RH	-30°C à +50°C / 98% RH	
Dimensions (l x h x p)	76 x 115 x 24 mm	
Poids brut	0,54 Kg	

Notice technique
cliquer ou scanner le QR code

Clavier à codes / Lecteur RFID autonome
12/24 V AC/DC - AXK4

› AXK4

› Leds + Buzzer d'état et de programmation

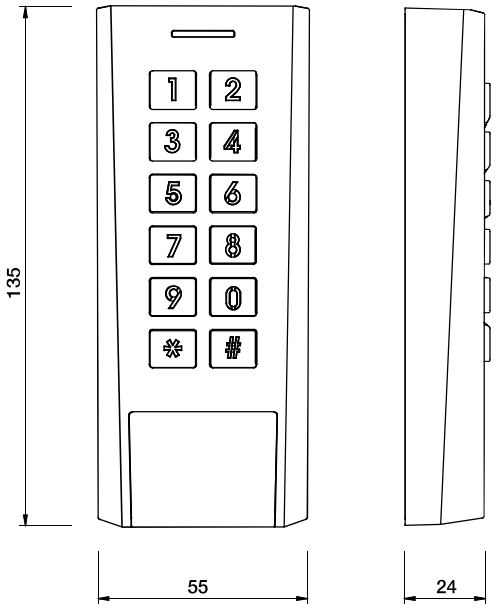

izyx+

- 2 relais / 999 utilisateurs
- Code ou Tag ou Code + Tag
- Sortie alarme multifonctions
- Anti-vandale : boîtier et touches en métal
- Étanche IP 66

Tags RFID	Badge ISO	Porte-clé
› EM MARIN® 125 KHz	AICEM10 (1)	AKFXEM10 (1)

(1) Disponible juillet 2019	AXK420C2EM (1)
Montage	Applique
Matière	Alliage métal (Zamac)
Programmation	Par clavier
Tension d'alimentation / Consommation	**12/24 V AC/DC**, 50 - 100 mA en 12 V DC
Modes d'identification	Code ou Tag ou Code + Tag (double signature)
Clavier	2 x 6 touches métalliques / Rétroéclairage bleu programmable
Architecture des codes	de 1 à 8 chiffres (jusqu'à 100 000 000 combinaisons)
Lecteur RFID / Fréquence / Distance de lecture	EM MARIN® / 125 Khz / jusqu'à 6 cm
Nombre d'utilisateurs	999
Sorties à relais	**2 contacts inverseurs** (CO/NO/NF) max. 30 V / 2 A
Programmation des sorties à relais	1 à 300 secondes ou bistable (ON/OFF)
Sortie alarme	Sortie 0 V **Porte ouverte trop longtemps / Porte forcée / Essais frauduleux / Autoprotection**
Entrées	Bouton poussoir R1 / Bouton poussoir R2 / Contact de position de porte
Fonction bouton d'appel	Appui sur la touche 0 puis #
LEDs d'état et de programmation	Vert, rouge, bleu, jaune
Signal accoustique d'état et de programmation	Buzzer
Connexion	**Câble 2 m**
Indice de protection	**IP 66**
Température de fonctionnement / RH	-30°C à +50°C / 98% RH
Dimensions (l x h x p)	55 x 135 x 24 mm
Poids brut	0,54 Kg

Clavier à codes / Lecteur RFID autonome

ASK2 - 12/24 V DC

Notice technique
cliquer ou scanner le QR code

› ASK2

› Leds + Buzzer d'état et de programmation

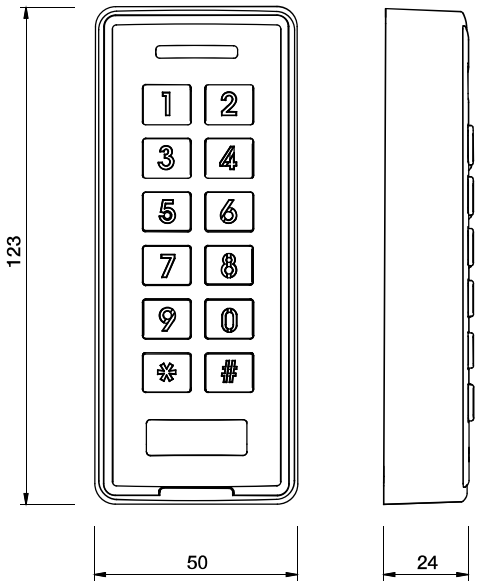

izyX

- › 1 relais / 999 utilisateurs
- › Code ou Tag ou Code + Tag
- › Sortie alarme multifonctions
- › Étanche IP 66

Tags RFID	Badge ISO	Porte-clé
› EM MARIN® 125 KHz	AICEM10 (1)	AKFXEM10 (1)

(1) Disponible juillet 2019

	ASK210C2EM (1)
Montage	Applique
Matière	ABS
Programmation	Par clavier
Tension d'alimentation / Consommation	**12/24 V DC** / 50 - 100 mA en 12 V DC
Modes d'identification	Code ou Tag ou Code + Tag (double signature)
Clavier	2 x 6 touches / Rétroéclairage blanc
Architecture des codes	1 à 8 chiffres (jusqu'à 100 00 000 combinaisons)
Lecteur RFID / Fréquence / Distance de lecture	EM MARIN® / 125 Khz / jusqu'à 6 cm
Nombre d'utilisateurs	999
Sortie à relais	**1 contact inverseur** (CO/NO/NF) max. 30 V / 2 A
Programmation de la sortie à relais	1 à 300 secondes ou bistable (ON/OFF)
Sortie alarme programmable	Sortie 0 V **Porte ouverte trop longtemps / Porte forcée / Essais frauduleux / Autoprotection**
Entrées	Bouton poussoir / Contact de position de porte
LEDs d'état et de programmation	Vert, rouge, bleu, jaune
Signal accoustique d'état et de programmation	Buzzer
Connexion	**Câble 2 m**
Indice de protection	**IP 66**
Température de fonctionnement / RH	-30°C à +50°C / 98% RH
Dimensions (l x h x p)	50 x 123 x 24 mm
Poids brut	0,21 Kg

Notice technique
cliquer ou scanner le QR code

Lecteur RFID autonome
12/24 V DC - AS3

AS3

- Leds + Buzzer d'état et de programmation
- Programmation par télécommande infrarouge

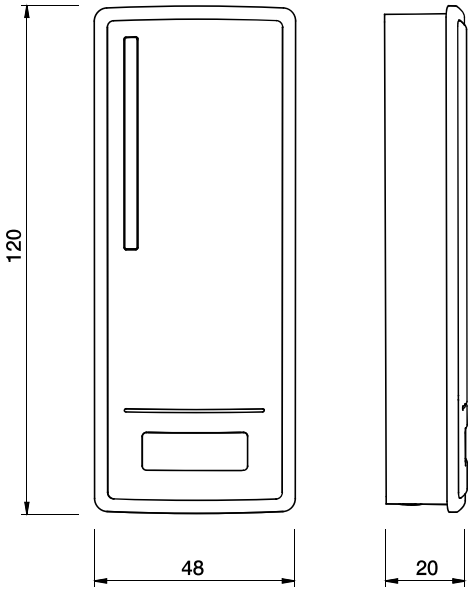

izyx+
- 1 relais / 999 utilisateurs
- Sortie alarme multifonctions
- Étanche IP 66

Tags RFID	Badge ISO	Porte-clé
EM MARIN® 125 KHz	AICEM10 (1)	KFXEM10 (1)

(1) Disponible juillet 2019	AS310C2EM (1)
Montage	Applique
Matière	ABS
Programmation	Par télécommande infrarouge
Tension d'alimentation / Consommation	**12/24 V DC** / 50 - 100 mA en 12 V DC
Lecteur RFID / Fréquence / Distance de lecture	EM MARIN® / 125 Khz / jusqu'à 6 cm
Nombre d'utilisateurs	999
Sortie à relais	**1 contact inverseur** (CO/NO/NF) max. 30 V / 2 A
Programmation de la sortie à relais	1 à 300 secondes ou bistable (ON/OFF)
Sortie alarme	Sortie 0 V **Essais frauduleux / Autoprotection**
Entrée	Bouton poussoir
LEDs d'état et de programmation	Vert, rouge, bleu, jaune
Signal accoustique d'état et de programmation	Buzzer
Connexion	**Câble 2 m**
Indice de protection	**IP 66**
Température de fonctionnement / RH	-30°C à +50°C / 98% RH
Dimensions (l x h x p)	48 x 120 x 20 mm
Poids brut	0,19 Kg

Lecteur RFID autonome

AS6 - 12/24 V DC

Notice technique
cliquer ou scanner le QR code

- Leds + Buzzer d'état et de programmation
- Programmation par télécommande infrarouge

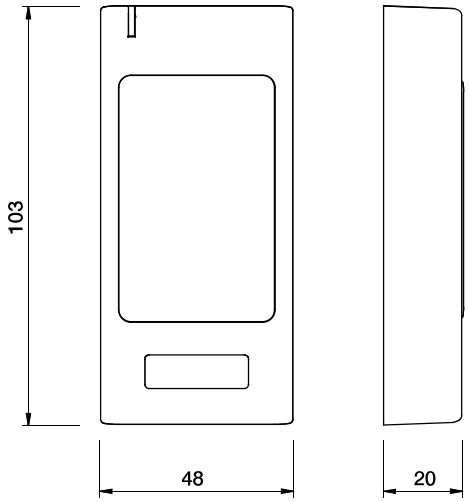

- AS6

izyx+

- 1 relais / 999 utilisateurs
- Sortie alarme multifonctions
- Anti-vandale : boîtier en métal
- Étanche IP 66

Tags RFID	Badge ISO	Porte-clé
EM MARIN® 125 KHz	AICEM10 (1)	AKFXEM10 (1)

(1) Disponible juillet 2019	AS610C2EM (1)
Montage	Applique
Matière	Alliage métal (Zamac)
Programmation	Par télécommande infrarouge
Tension d'alimentation / consommation	**12/24 V DC** / 50 - 100 mA en 12 V DC
Lecteur RFID / Fréquence / Distance de lecture	EM MARIN® / 125 Khz / jusqu'à 6 cm
Nombre d'utilisateurs	999
Sortie à relais	**1 contact inverseur** (CO/NO/NF) max. 30 V / 2 A
Programmation de la sortie à relais	1 à 300 secondes ou bistable (ON/OFF)
Sortie alarme	Sortie 0 V **Essais frauduleux / Autoprotection**
Entrée	Bouton poussoir
LEDs d'état et de programmation	Vert, rouge, bleu, jaune
Signal accoustique d'état et de programmation	Buzzer
Connexion	**Câble 2 m**
Indice de protection	**IP 66**
Température de fonctionnement / Humidité R.	-30°C à +50°C / 98% RH
Dimensions (l x h x p)	48 x 103 x 20 mm
Poids brut	0,29 Kg

Notice technique
cliquer ou scanner le QR code

Lecteur d'empreintes digitales / Lecteur RFID autonome

12 V DC - ASF1

- Leds + Buzzer d'état et de programmation
- Programmation par télécommande infrarouge

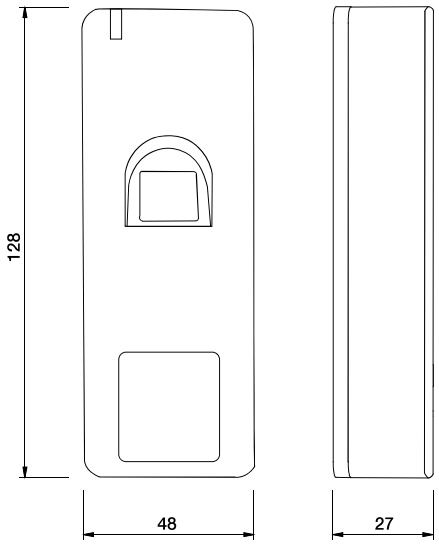

- ASF1

- 1 relais / 999 utilisateurs
- Empreinte digitale ou Tag
- Sortie alarme multifonctions
- Anti-vandale : boîtier en métal
- Étanche IP 66

Tags RFID	Badge ISO	Porte-clé
EM MARIN® 125 KHz	AICEM10 (1)	AKFXEM10 (1)

(1) Disponible juillet 2019	ASF111C2EM (1)
Montage	Applique
Matériel	Alliage métal (Zamac)
Programmation	Par télécommande infrarouge
Tension d'alimentation / Consommation	**12 V DC** / 50 - 150 mA
Modes d'identification	Empreinte digitale ou tag RFID
Lecteur d'empreintes digitales	Capteur optique 500 dpi
Temps d'identification	< 1 s
Lecteur RFID / Fréquence / Distance de lecture	EM MARIN® / 125 Khz / jusqu'à 6 cm
Nombre d'utilisateurs	999
Sortie à relais	**1 contact inverseur** (CO/NO/NF) max. 30 V / 2 A
Programmation de la sortie à relais	1 à 99 secondes ou bistable (ON/OFF)
Sortie alarme	Sortie 0 V **Porte ouverte trop longtemps / Porte forcée / Essais frauduleux / Autoprotection**
Entrées	Bouton poussoir / Contact de position de porte
LEDs d'état et de programmation	Vert, rouge, jaune
Signal accoustique d'état et de programmation	Buzzer
Interface / Format	Wiegand / 26 bits
Connexion	**Câble 2 m**
Indice de protection	**IP 66**
Température de fonctionnement / RH	-30°C à +50°C / 98% RH
Dimensions (l x h x p)	48 x 128 x 27 mm
Poids brut	0,46 Kg

Clavier à codes / Lecteur RFID autonome avec électronique déportée

AXK3 - 12/24 V AC/DC

Notice technique
cliquer ou scanner le QR code

- Leds + Buzzer d'état et de programmation
- Programmation par télécommande infrarouge ou clavier

- Electronique déportée Installation sécurisée

› AXK3 avec électronique déportée ASB21

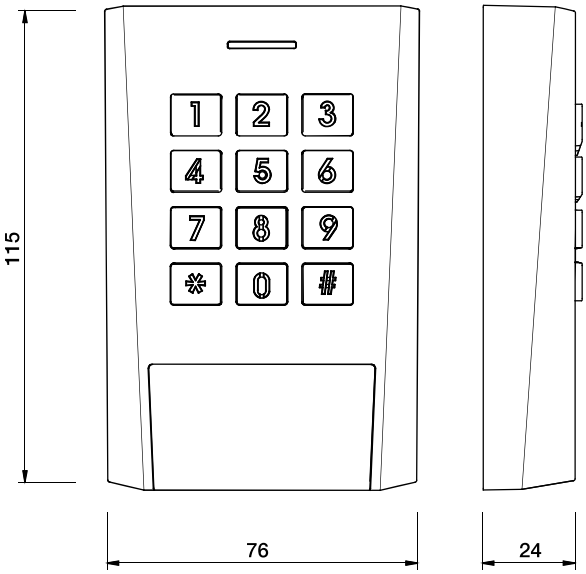

izyx

- 2 relais / 999 utilisateurs
- Code ou Tag ou Code + Tag
- Sortie alarme multifonctions
- Anti-vandale : boîtier et touches en métal
- Étanche IP 64

Tags RFID	Badge ISO	Porte-clé
› EM MARIN® 125 KHz	AICEM10 (1)	AKFXEM10 (1)

(1) Disponible juillet 2019

	AXK320S0EM/EC (1)
Montage	AXK3 en applique / ASB21 sur rail DIN
Matière	AXK3 en Alliage métal (Zamac) / ASB21 en ABS
Programmation	Par télécommande infrarouge ou par clavier
Tension d'alimentation / Consommation	**12/24 V AC/DC** / 95 - 190 mA en 12 V DC
Modes d'identification	Code ou Tag ou Code + Tag (double signature)
Clavier	3 x 4 touches métalliques / Rétroéclairage bleu
Architecture des codes	1 à 8 chiffres (jusqu'à 100 000 000 combinaisons)
Lecteur RFID / Fréquence / Distance de lecture	EM MARIN® / 125 Khz / jusqu'à 6 cm
Nombre d'utilisateurs	999
Sorties à relais	**2 contacts inverseurs** (CO/NO/NF) max. 30 V / 5 A
Programmation des sorties à relais	1 à 300 secondes ou bistable (ON/OFF)
Sortie alarme	Sortie 0 V **Porte ouverte trop longtemps / Porte forcée / Essais frauduleux / Autoprotection**
Entrées	Bouton poussoir R1 / Bouton poussoir R2 / Contact de position de porte
Fonction bouton d'appel	Appui sur la touche 0 puis #
LEDs d'état et de programmation	Vert, rouge, bleu, jaune
Signal accoustique d'état et de programmation	Buzzer
Connexion	**Bornier à vis**
Indice de protection	**Clavier / Lecteur RFID IP 64**
Température de fonctionnement / RH	-40°C à +50°C / 98% RH
Dimensions (l x h x p)	AXK3 76 x 115 x 24 mm / ASB21 87.5 x 93 x 65 mm (largeur 5 M DIN)
Poids brut	0,54 Kg

Notice technique
cliquer ou scanner le QR code

Clavier à codes / Lecteur RFID autonome avec électronique déportée

12/24 V AC/DC - AXK4

- Leds + Buzzer d'état et de programmation
- Programmation par télécommande infrarouge ou clavier

- Electronique déportée Installation sécurisée

› AXK4 avec électronique déportée ASB21

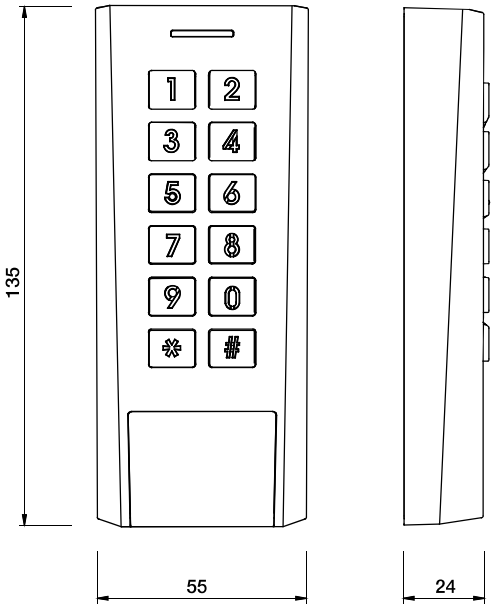

izyx+

- 2 relais / 999 utilisateurs
- Code ou Tag ou Code + Tag
- Sortie alarme multifonctions
- Anti-vandale : boîtier et touches en métal
- Étanche IP 64

Tags RFID	Badge ISO	Porte-clé
› EM MARIN® 125 KHz	AICEM10 (1)	AKFXEM10 (1)

(1) Disponible juillet 2019	AXK420C2EM/EC (1)
Montage	AXK4 en applique / ASB21 sur rail DIN
Matière	AXK4 en Alliage métal (Zamac) / ASB21 en ABS
Programmation	Par télécommande infrarouge ou par clavier
Tension d'alimentation / Consommation	**12/24 V AC/DC** / 95 - 190 mA en 12 V DC
Modes d'identification	Code ou tag ou code + tag (double signature)
Clavier	2 x 6 touches métalliques / Rétroéclairage bleu
Architecture des codes	1 à 8 chiffres (jusqu'à 100 000 000 combinaisons)
Lecteur RFID / Fréquence / Distance de lecture	EM MARIN® / 125 Khz / jusqu'à 6 cm
Nombre d'utilisateurs	999
Sorties à relais	**2 contacts inverseurs** (CO/NO/NF) max. 30 V / 5 A
Programmation des sorties à relais	1 à 300 secondes ou bistable (ON/OFF)
Sortie alarme	Sortie 0 V **Porte ouverte trop longtemps / Porte forcée / Essais frauduleux / Autoprotection**
Entrées	Bouton poussoir R1 / Bouton poussoir R2 / Contact de position de porte
Fonction bouton d'appel	Appui sur la touche 0 puis #
LEDs d'état et de programmation	Vert, rouge, bleu, jaune
Signal accoustique d'état et de programmation	Buzzer
Connexion	**Bornier à vis**
Indice de protection	**Clavier / Lecteur RFID IP 64**
Température de fonctionnement / RH	-40°C à +50°C / 98% RH
Dimensions (l x h x p)	AXK4 55 x 135 x 24 mm / ASB21 87.5 x 93 x 65 mm (largeur 5 M)
Poids brut	0,54 Kg

Clavier à codes / Lecteur RFID autonome avec électronique déportée

ASK2 - 12/24 V AC/DC

Notice technique
cliquer ou scanner le QR code

- Leds + Buzzer d'état et de programmation
- Programmation par télécommande infrarouge ou clavier

- Electronique déportée Installation sécurisée

› ASK2 avec électronique déportée ASB21

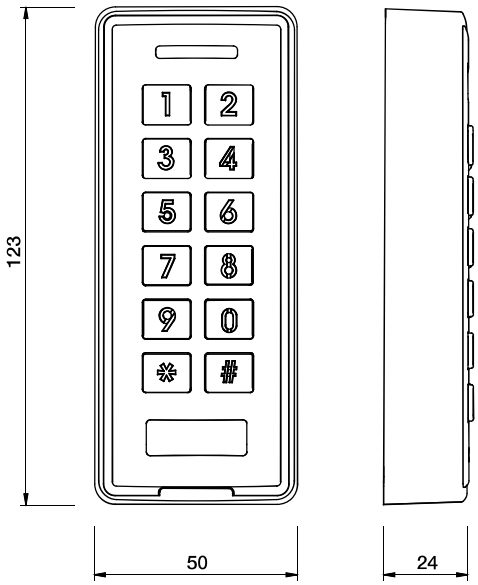

izyx

- 2 relais / 999 utilisateurs
- Code ou Tag ou Code + Tag
- Sortie alarme multifonctions
- Anti-vandale : boîtier et touches en métal
- Étanche IP 64

Tags RFID	Badge ISO	Porte-clé
EM MARIN® 125 KHz	AICEM10 (1)	AKFXEM10 (1)

(1) Disponible juillet 2019	ASK220C2EM/EC (1)
Montage	ASK2 en applique / ASB21 sur rail DIN
Matière	ABS
Programmation	Par télécommande infrarouge ou par clavier
Tension d'alimentation / Consommation	**12/24 V AC/DC** / 95 - 190 mA en 12 V DC
Modes d'identification	Code ou tag ou code + tag (double signature)
Clavier	2 x 6 touches / Rétroéclairage blanc
Architecture des codes	1 à 8 chiffres (jusqu'à 100 000 000 combinaisons)
Lecteur RFID / Fréquence / Distance de lecture	EM MARIN® / 125 Khz / jusqu'à 6 cm
Nombre d'utilisateurs	999
Sorties à relais	**2 contacts inverseurs** (CO/NO/NF) max. 30 V / 5 A
Programmation des sorties à relais	1 à 300 secondes ou bistable (ON/OFF)
Sortie alarme	Sortie 0 V **Porte ouverte trop longtemps / Porte forcée / Essais frauduleux / Autoprotection**
Entrées	Bouton poussoir R1 / Bouton poussoir R2 / Contact de position de porte
Fonction bouton d'appel	Appui sur la touche 0 puis #
LEDs d'état et de programmation	Vert, rouge, bleu, jaune
Signal accoustique d'état et de programmation	Buzzeur
Connexion	**Clavier / Lecteur RFID Câble 2 m**
Indice de protection	**Clavier / Lecteur RFID IP 64**
Température de fonctionnement / RH	-30°C à +50°C / 98% RH
Dimensions (l x h x p)	ASK2 50 x 123 x 24 mm / ASB21 87.5 x 93 x 65 mm (largeur 5M DIN)
Poids brut	0,21 Kg

Notice technique
cliquer ou scanner le QR code

Lecteur RFID autonome avec électronique déportée

12/24 V AC/DC - AS3

- Leds + Buzzer d'état et de programmation
- Programmation par télécommande infrarouge

- Electronique déportée Installation sécurisée

› AS3 avec électronique déportée ASB21

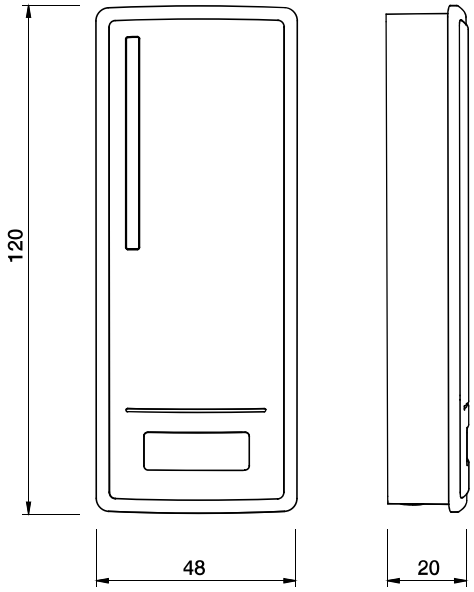

izyx+
- 2 relais / 999 utilisateurs
- Sortie alarme multifonctions
- Étanche IP 64

Tags RFID	Badge ISO	Porte-clé
EM MARIN® 125 KHz	AICEM10 (1)	AKFXEM10 (1)
MIFARE Classic® 1K 125 KHz	AICMS50 (1)	AKFXMS50 (1)

(1) Disponible juillet 2019	AS320S0EM/EC (1)	AS320S0MS/EC (1)	AS320S0X/EC (1)
Montage	AS3 en applique / ASB21 sur rail DIN		
Matière	ABS		
Programmation	Par télécommande infrarouge		
Tension d'alimentation / Consommation	**12/24 V AC/DC** / 95 - 190 mA en 12 V DC		
Lecteur RFID / Fréquence / Distance de lecture	EM MARIN® / 125 Khz jusqu'à 6 cm	MIFARE Classic® 13.56 MHz jusqu'à 2 cm	EM MARIN® + HID® Proximity 26-37 bits 125 KHz jusqu'à 6 cm MIFARE Classic® 13.56 MHz jusqu'à 2 cm
Nombre d'utilisateurs	999		
Sorties à relais	**2 contacts inverseurs** (CO/NO/NF) max. 30 V / 5 A		
Programmation des sorties à relais	1 à 300 secondes ou bistable (ON/OFF)		
Sortie alarme	Sortie 0 V **Porte ouverte trop longtemps / Porte forcée / Essais frauduleux / Autoprotection**		
Entrées	Bouton poussoir R1 / Bouton poussoir R2 / Contact de position de porte		
LEDs d'état et de programmation	Vert, rouge, bleu, jaune		
Signal accoustique d'état et de programmation	Buzzeur		
Connexion	**Bornier à vis**		
Indice de protection	**Lecteur RFID IP 64**		
Température de fonctionnement / RH	-20°C à +50°C / 98% RH		
Dimensions (l x h x p)	AS3 48 x 120 x 20 mm / ASB21 87.5 x 93 x 65 mm (largeur 5M DIN)		
Poids brut	0,19 Kg		

Lecteur RFID autonome avec électronique déportée

AS6 - 12/24 V AC/DC

Notice technique
cliquer ou scanner le QR code

- Leds + Buzzer d'état et de programmation
- Programmation par télécommande infrarouge

- Electronique déportée Installation sécurisée

› AS6 avec électronique déportée ASB21

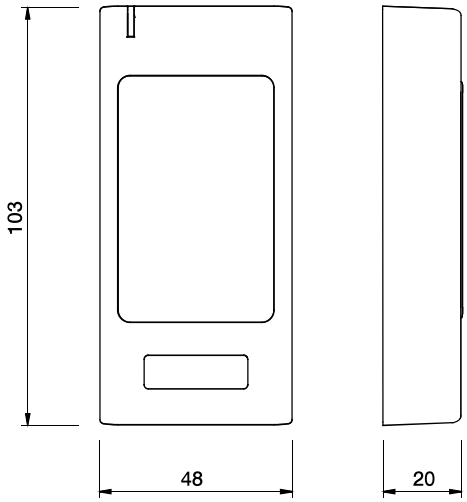

izyx+
- 2 relais / 999 utilisateurs
- Anti-vandale : Boîtier en métal
- Étanche IP 64
- Sortie alarme multifonctions

Tags RFID	Badge ISO	Porte-clé
EM MARIN® 125 KHz	AICEM10 (1)	AKFXEM10 (1)
MIFARE Classic® 1K 125 KHz	AICMS50 (1)	AKFXMS50 (1)

(1) Disponible juillet 2019	AS620S0EM/EC (1)	AS620S0MS/EC (1)	AS620S0X/EC (1)
Montage	AS6 en applique / ASB21 sur rail DIN		
Matière	AS6 alliage métal (Zamac) / ASB21 ABS		
Programmation	Par télécommande infrarouge		
Tension d'alimentation / Consommation	**12/24 V AC/DC** / 95 x 190 mA en 12 V DC		
Lecteur RFID / Fréquence / Distance de lecture	EM MARIN® 125 Khz jusqu'à 6 cm	MIFARE Classic® 13.56 MHz jusqu'à 2 cm	EM MARIN® + HID® Proximity 26-37 bits 125 KHz jusqu'à 6 cm MIFARE Classic® 13.56 MHz jusqu'à 2 cm
Nombre d'utilisateurs	999		
Sorties à relais	**2 contacts inverseurs** (CO/NO/NF) max. 30 V / 5 A		
Programmation des sorties à relais	1 à 300 secondes ou bistable (ON/OFF)		
Sortie alarme	Sortie 0 V **Porte ouverte trop longtemps / Porte forcée / Essais frauduleux / Autoprotection**		
Entrées	Bouton poussoir R1 / Bouton poussoir R2 / Contact de position de porte		
LEDs d'état et de programmation	Vert, rouge, bleu, jaune		
Signal accoustique d'état et de programmation	Buzzeur		
Connexion	**Bornier à vis**		
Indice de protection	**Lecteur RFID IP 64**		
Température de fonctionnement / RH	-30°C à +50°C / 98% RH		
Dimensions (l x h x p)	AS6 48 x 103 x 20 mm / ASB21 87.5 x 93 x 65 mm (largeur 5M DIN)		
Poids brut	0,29 Kg		

Notice technique
cliquer ou scanner le QR code

Lecteur d'empreintes digitales / Lecteur RFID autonome avec électronique déportée

12/24 V AC/DC - ASF1

- Leds + Buzzer d'état et de programmation
- Programmation par télécommande infrarouge

- Electronique déportée Installation sécurisée

› ASF1 avec électronique déportée ASB21

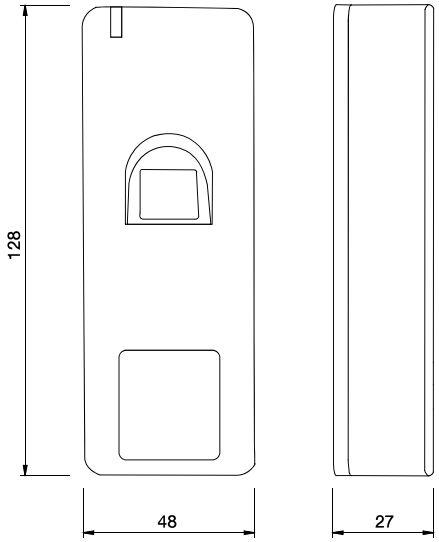

izyx+

- 2 relais / 999 utilisateurs
- Empreintes digitales ou TAG
- Sortie alarme multifonctions
- Anti-vandale : boîtier en métal
- Étanche IP 66

Tags RFID	Badge ISO	Porte-clé
› EM MARIN® 125 KHz	AICEM10 [1]	AKFXEM10 [1]

[1] Disponible juillet 2019	ASF121C2EM/EC [1]
Montage	Applique
Matériel	ASF1 Alliage métal (Zamac) / ASB21 ABS
Programmation	Par télécommande infrarouge
Tension d'alimentation / Consommation	**12/24 V AC/DC** / 100 - 250 mA en 12 V DC
Modes d'identification	Empreinte digitale ou tag RFID
Lecteur d'empreintes digitales	Capteur optique 500 dpi
Temps d'identification	< 1s
Lecteur RFID / Fréquence / Distance de lecture	EM MARIN® / 125Khz / jusqu'à 6 cm
Nombre d'utilisateurs	999
Sortie à relais	**2 contacts inverseurs** (CO/NO/NF) max. 30 V / 5 A
Programmation de la sortie à relais	1 à 99 secondes ou bistable (ON/OFF)
Sortie alarme	Sortie 0 V **Porte ouverte trop longtemps / Porte forcée / Essais frauduleux / Autoprotection**
Entrées	Bouton poussoir / Contact de position de porte
LEDs d'état et de programmation	Vert, rouge, jaune
Signal accoustique d'état et de programmation	Buzzeur
Interface / Format	Wiegand / 26 bits
Connexion	**Lecteur câble 2 m**
Indice de protection	**Lecteur IP 66**
Température de fonctionnement / RH	-30°C à +50°C / 98% RH
Dimensions (l x h x p)	ASF1 48 x 128 x 26,5 mm / ASB21 87.5 x 83 x 56 mm (largeur 5M DIN)
Poids brut	0,46 Kg

Clavier à codes / Lecteur RFID Wiegand

AXK3 - 12/24 V DC

Notice technique
cliquer ou scanner le QR code

› Leds + Buzzer d'état et de programmation

Wiegand

› Contrôleur UTL

› AXK3

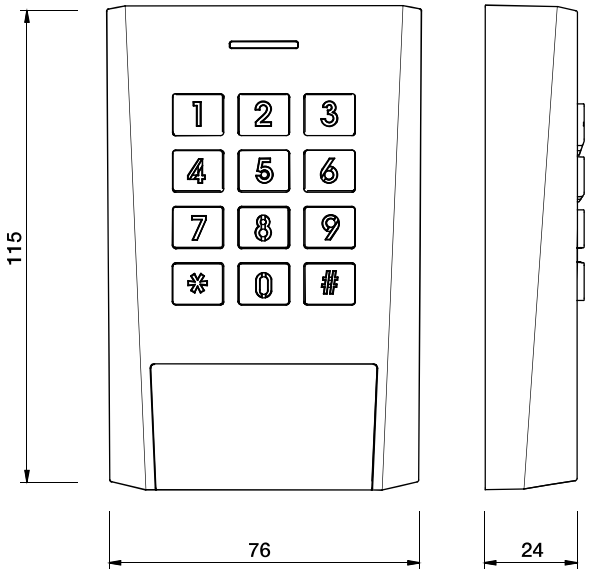

izyx+

- Code ou Tag
- Anti-vandale : boîtier et touches en métal
- Étanche IP 64

Tags RFID	Badge ISO	Porte-clé
› EM MARIN® 125 KHz	AICEM10 (1)	AKFXEM10 (1)

(1) Disponible juillet 2019	AXK301S0EM (1)
Montage	Applique
Matière	Alliage métal (Zamac)
Tension d'alimentation / Consommation	**12/24 V DC** / 50 - 100 mA en 12 V DC
Clavier	3 x 4 touches métalliques / Rétroéclairage bleu
Format de sortie des touches	ASCII 4 bits / ASCII 8 bits
Lecteur RFID / Fréquence / Distance de lecture	EM MARIN® / 125 Khz / jusqu'à 6 cm
Interface / Format	Wiegand / 26-44 bits
LEDs pilotables (0V)	Vert, rouge, bleu, jaune
Signal accoustique pilotable (0V)	Buzzer
Connexion	**Bornier à vis**
Indice de protection	**IP 64**
Température de fonctionnement / RH	-30°C à +50°C / 98% RH
Dimensions (l x h x p)	76 x 115 x 24 mm
Poids brut	0,50 Kg

Clavier à codes / Lecteur RFID Wiegand 12/24 V DC - AXK4

AXK4

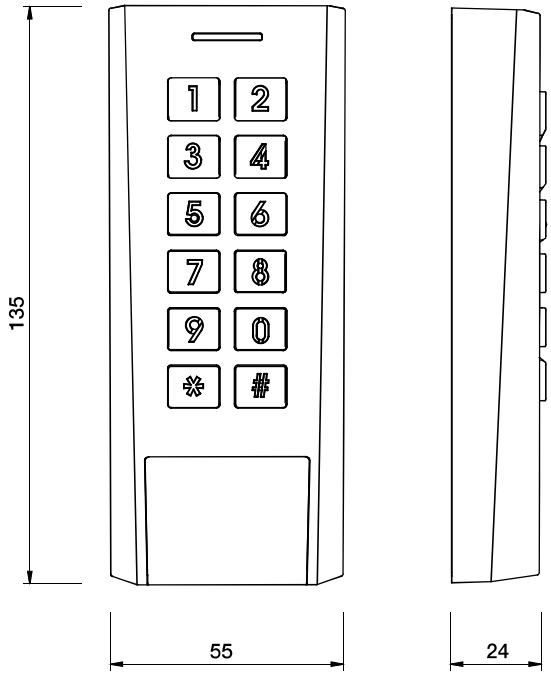

izyx+
- Code ou Tag
- Anti-vandale : boîtier et touches en métal
- Étanche IP 66

Tags RFID	Badge ISO	Porte-clé
EM MARIN® 125 KHz	AICEM10 (1)	AKFXEM10 (1)

(1) Disponible juillet 2019	AXK401C2EM (1)
Montage	Applique
Matière	Alliage métal (Zamac)
Tension d'alimentation / Consommation	**12/24 V DC** / 50 - 100 mA en 12 V DC
Clavier	2 x 6 touches métalliques / Rétroéclairage bleu
Format de sortie des touches	ASCII 4 bits / ASCII 8 bits
Lecteur RFID / Fréquence / Distance de lecture	EM MARIN® / 125 Khz / jusqu'à 6 cm
Interface / Format	Wiegand / 26-44 bits
LEDs pilotables (0V)	Vert, rouge, bleu, jaune
Signal accoustique pilotable (0V)	Buzzer
Connexion	**Câble 2 m**
Indice de protection	**IP 66**
Température de fonctionnement / RH	-30°C à +50°C / 98% RH
Dimensions (l x h x p)	55 x 135 x 24 mm
Poids brut	0,48 Kg

Clavier à codes / Lecteur RFID Wiegand

ASK2 - 12/24 V DC

Notice technique
cliquer ou scanner le QR code

ASK2

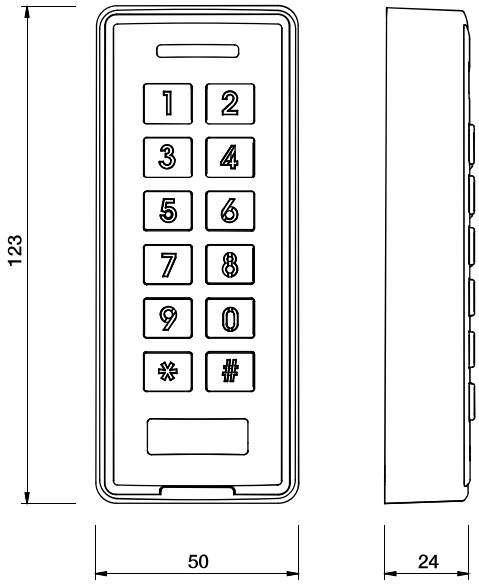

izyx
- Code ou Tag
- Étanche IP 66

Tags RFID	Badge ISO	Porte-clé
EM MARIN® 125 KHz	AICEM10 (1)	AKFXEM10 (1)

(1) Disponible juillet 2019	ASK201C2EM (1)
Montage	Applique
Matériel	ABS
Tension d'alimentation	**12/24 DC** / 50 - 100 mA en 12 V DC
Clavier	2 x 6 touches / Rétroéclairage blanc
Format de sortie des touches	ASCII 4 bits
Lecteur RFID / Fréquence / Distance de lecture	EM MARIN® / 125Khz / jusqu'à 6 cm
Interface / Format	Wiegand / 26 bits
LEDs pilotables (0V)	Vert, rouge, bleu, jaune
Signal accoustique pilotable (0V)	Buzzer
Connexion	**Câble 2 m**
Indice de protection	**IP 66**
Température de fonctionnement / RH	-30°C à +50°C / 98% RH
Dimensions (l x h x p)	50 x 123 x 24 mm
Poids brut	0,15 Kg

Notice technique
cliquer ou scanner le QR code

Lecteur RFID Wiegand 12/24 V DC - AS3

Leds + Buzzer d'état et de programmation

Wiegand

Contrôleur UTL

AS3

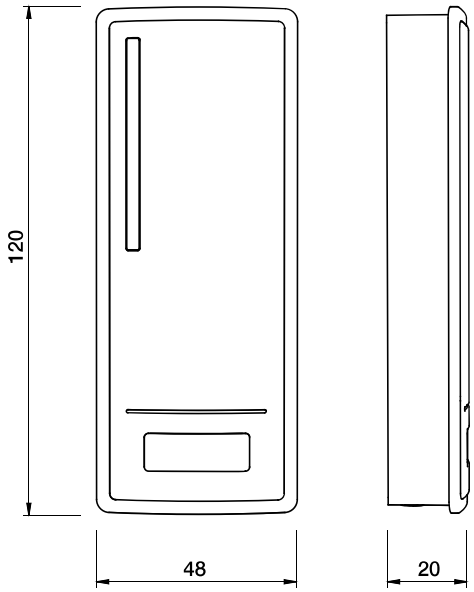

IP 64

Tags RFID	Badge ISO	Porte-clé
EM MARIN® 125 KHz	AICEM10 (1)	AKFXEM10 (1)
MIFARE Classic® 1K 13.56 KHz	AICMS50 (1)	AKFXMS50 (1)

(1) Disponible juillet 2019	AS301S0EM (1)	AS301S0MS (1)	AS301S0X (1)
Montage	Applique		
Matière	ABS		
Tension d'alimentation / Consommation	12/24 DC / 45 - 90 mA en 12 V DC		
Lecteur RFID / Fréquence / Distance de lecture	EM MARIN® 125 Khz jusqu'à 6 cm	MIFARE Classic® 13.56 MHz jusqu'à 2 cm	EM MARIN® + HID® Proximity 26-37 bits 125 KHz jusqu'à 6 cm MIFARE Classic® 13.56 MHz jusqu'à 2 cm
Interface / Format	Wiegand / 26 bits		Wiegand / 26 bits (jusqu'à 37 bits sur demande)
LEDs pilotables (0V)	Vert, rouge, bleu, jaune		
Signal accoustique pilotable (0V)	Buzzer		
Connexion	Bornier à vis		
Indice de protection	IP 64		
Température de fonctionnement / RH	-30°C à +50°C / 98% RH		
Dimensions (l x h x p)	48 x 120 x 20 mm		
Poids brut	0,18 Kg		

Lecteur RFID Wiegand

AS6 - 12/24 V DC

Notice technique
cliquer ou scanner le QR code

› Leds + Buzzer d'état et de programmation

› Contrôleur UTL

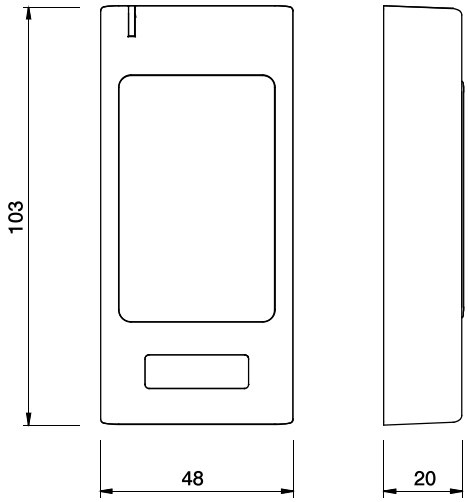

› AS6

izyx+
› Anti-vandale : boîtier en métal
› Étanche IP 64

Tags RFID	Badge ISO	Porte-clé
› EM MARIN® 125 KHz	AICEM10 (1)	AKFXEM10 (1)
› MIFARE Classic® 1K 13.56 KHz	AICMS50 (1)	AKFXMS50 (1)

(1) Disponible juillet 2019	AS601S0EM (1)	AS601S0MS (1)	AS601S0X (1)
Montage	Applique		
Matière	Alliage métal (Zamac)		
Tension d'alimentation / Consommation	**12/24 DC** / 45 - 90 mA en 12 V DC		
Lecteur RFID / Fréquence / Distance de lecture	EM MARIN® 125 Khz jusqu'à 6 cm	MIFARE Classic® 13.56 MHz jusqu'à 2 cm	EM MARIN® + HID® Proximity 26-37 bits 125 KHz jusqu'à 6 cm MIFARE Classic® 13.56 MHz jusqu'à 2 cm
Interface / Format	Wiegand / 26 bits		Wiegand / 26 bits (jusqu'à 37 bits sur demande)
LEDs pilotables (0V)	Vert, rouge, bleu, jaune		
Signal accoustique pilotable (0V)	Buzzer		
Connexion	**Bornier à vis**		
Indice de protection	**IP 64**		
Température de fonctionnement / RH	-30°C à +50°C / 98% RH		
Dimensions (l x h x p)	48 x 103 x 20 mm		
Poids brut	0,28 Kg		

Lecteur d'empreintes digitales / Lecteur RFID Wiegand

12 V DC - ASF1

- Leds + Buzzer d'état et de programmation
- Programmation par télécommande infrarouge

Wiegand

- Contrôleur UTL

- ASF1

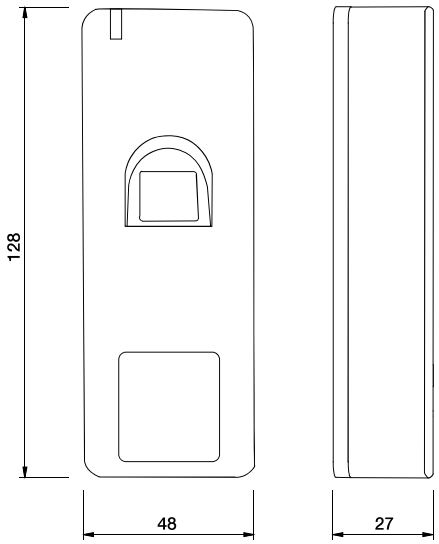

izyx+

- 1 relais / 999 utilisateurs
- Empreintes digitales ou Tag
- Sortie alarme multifonctions
- Anti-vandale : boîtier en métal
- Étanche IP 66

Tags RFID	Badge ISO	Porte-clé
EM MARIN® 125 KHz	AICEM10 (1)	AKFXEM10 (1)

(1) Disponible juillet 2019

	ASF111C2EM (1)
Montage	Applique
Matériel	Alliage métal (Zamac)
Tension d'alimentation / Consommation	**12 V DC** / 50 - 100 mA
Modes d'identification	Empreinte digitale ou tag RFID
Lecteur d'empreintes digitales	Capteur optique 500 dpi
Temps d'identification	< 1 s
Lecteur RFID / Fréquence / Distance de lecture	EM MARIN® / 125 Khz / jusqu'à 6 cm
Nombre d'utilisateurs	999
Sortie à relais	**1 contact inverseur** (CO/NO/NF) max. 30 V / 2 A
Programmation de la sortie à relais	1 à 99 secondes ou bistable (ON/OFF)
Sortie alarme	Sortie 0 V **Porte ouverte trop longtemps / Porte forcée / Essais frauduleux / Autoprotection**
Entrées	Bouton poussoir / Contact de position de porte
LEDs d'état et de programmation	Vert, rouge, jaune
Signal accoustique	Buzzer
Interface / Format	Wiegand / 26-44 bits
Connexion	**Câble 2 m**
Indice de protection	**IP 66**
Température de fonctionnement / RH	-30°C à +50°C / 98% RH
Dimensions (l x h x p)	48 x 128 x 27 mm
Poids brut	0,46 Kg

Lecteur RFID UHF longue portée Wiegand

ASUR8 - 12 V DC

Notice technique
cliquer ou scanner le QR code

› Leds + Buzzer pilotables

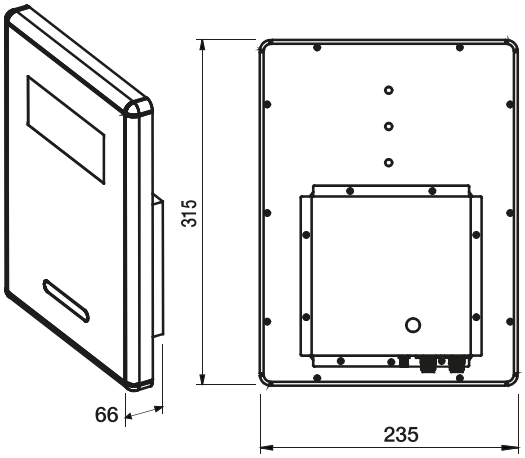

Wiegand

› Contrôleur UTL

› ASUR801C3HF

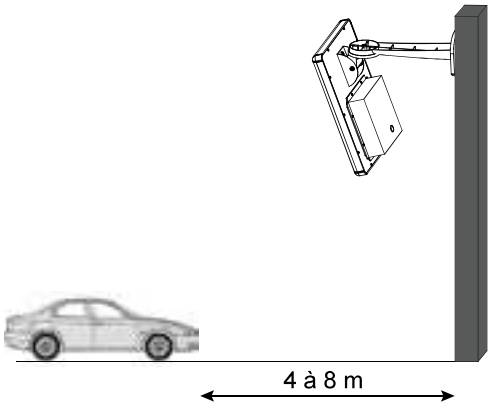

izyx+
- › Distance de lecture de 4 à 8 m
- › Etanche IP 65

Tag RFID	Badge ISO	Autocollant parebrise
› UHF 865-869 MHz	AICALH3 (1)	WSL6826ALH3 (1)

(1) Disponible juillet 2019	ASUR801C3HF (1)	BR-260TPB (1)
Montage	Applique	
Matière	Acier galvanisé / Peinture antirouille	
Tension d'alimentation / Consommation	**12 V DC** / 240-1200 mA	
Lecteur RFID / Fréquence / Distance de lecture	UHF / 866~868 MHz / jusqu'à 8 m	
Interface / Format	Wiegand / 26 bits	
Protocole	EPC1 Gen2 / ISO 18000-6C	
Mode de lecture	Lecture permanente Lecture sur détection (boucle magnétique, barrière IR ...)	
LEDs pilotables (0V)	Vert, rouge	
Signal accoustique pilotable (0V)	Buzzer	
Connexion	Câble 50 cm	Bras de fixation orientable
Indice de protection	**IP 65**	
Température de fonctionnement / RH	-15°C à +60°C / 10-85% RH	
Dimensions (l x h x p)	235 x 315 x 66 mm	300 x 180 x 60/90 m
Poids brut	2,7 Kg	0,4 kg

› Leds + Buzzer pilotables

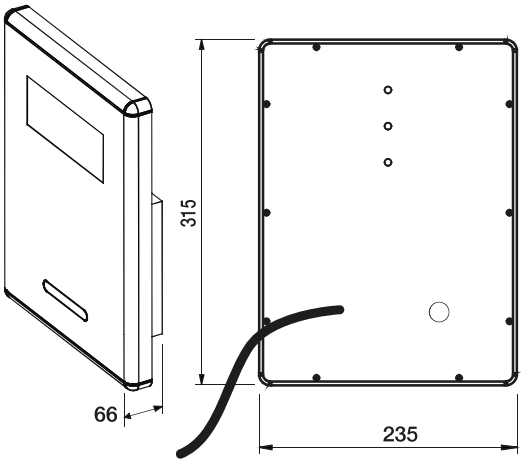

Wiegand

› ASUR801C3HF

› Contrôleur UTL

› ASUR801A

› Exemple d'utilisation en association d'un lecteur RFID ASUR801C3HF

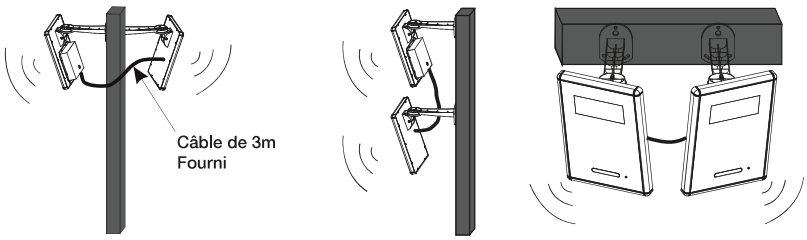

izyx
› Distance de lecture de 4 à 8 m
› Etanche IP 65

Tag RFID	Badge ISO	Autocollant parebrise
› UHF 865-869 MHz	AICALH3 (1)	WSL6826ALH3 (1)

(1) Disponible juillet 2019	ASUR801A (1)	BR-260TPB (1)
Montage	Applique	
Matière	Acier galvanisé / Peinture antirouille	
Tension d'alimentation	**Alimenté par ASUR801C3HF**	
Lecteur RFID / Fréquence / Distance de lecture	UHF / 866~868 MHz / jusqu'à 8 m	
Protocole	EPC1 Gen2 / ISO 18000-6 C	
LEDs pilotables (0V)	Vert, rouge	
Signal accoustique pilotable (0V)	Buzzeur	
Connexion	Câble de 3 m	
Indice de protection	**IP 65**	
Température de fonctionnement / RH	-15°C à +60°C / 10-85% RH	Bras de fixation orientable
Dimensions (l x h x p)	235 x 315 x 66 mm	300 x 180 x 60/90 m
Poids brut	2 Kg	0,4 kg

Electronique déporté pour claviers et lecteurs Wiegand

ASB21 - 12/24 V AC/DC

Notice technique
cliquer ou scanner le QR code

- Leds + Buzzer d'état et de programmation
- Programmation par télécommande infrarouge

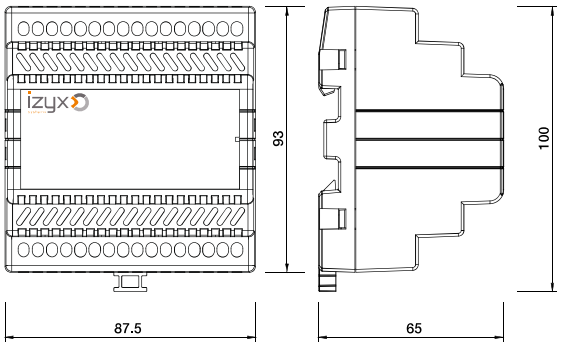

ASB21

izyx

- Transforme les claviers à codes et les lecteurs Wiegand IZYX SYSTEMS en produits autonomes avec électronique déportée
- 2 relais / 999 utilisateurs
- Sortie alarme multifonctions

Claviers à codes / Lecteurs comptatibles

AXK3	AXK4	ASK2	AS3	AS6	ASF1
Page 158	Page 159	Page 160	Page 161	Page 162	Page 163

(1) Disponible juillet 2019	ASB21 (1)
Montage	Sur Rail DIN selon EN 60 715 TH35
Matière	ABS
Tension d'alimentation / Consommation	**12/24 V AC/DC** / 50 - 100 mA en 12 V DC
Nombre d'utilisateurs	999
Programmation	Par télécommande infrarouge ou par clavier
Interface / Format	Wiegand / 26-44 bits
Architecture des codes	1 à 8 chiffres (Jusqu'à 100 000 000 combinaisons)
Sorties à relais	**2 contacts inverseurs** (CO/NO/NF) max. 30 V / 5 A
Programmation des sorties à relais	1 à 300 secondes ou bistable (ON/OFF)
LEDs d'état et de programmation	Vert, rouge, bleu, jaune
Signal accoustique d'état et de programmation	Buzzer
Fonction bouton d'appel	Appui sur la touche 0 puis # (pour les claviers)
Entrées	Bouton poussoir R1 / Bouton poussoir R2 / Contact de position de porte
Sortie alarme	Sortie 0 V **Porte ouverte trop longtemps / Porte forcée / Essais frauduleux / Autoprotection**
Connexion	Bornier à vis
Température de fonctionnement / RH	-20°C à +60°C / 20-90% RH
Modules DIN (1 module = 17,5mm)	5M
Dimensions (largeur x hauteur x profondeur)	87,5 x 93 x 65 mm
Poids brut	0,17 Kg

RFR115

RFR215

RFR415

1 RFA300
Antenne d'amplification

izyx+
- Multi-tensions 12/24 V AC/DC
- Sorties programmables

	RFR115	RFR215	RFR415
Technologie	Radio		
Fréquence	433,92 MHz		
Tension d'alimentation	**12/24 V AC/DC**		
Nombre de canaux (sorties à relais)	1	2	4
Nombre d'utilisateurs	15 utilisateurs (boutons) par sortie		
Consommation au repos / en action	5/50 mA en 12 V	8/30 mA en 12 V	
Caractéristiques des sorties	Contact inverseur (CO/NO/NF)		
Pouvoir de coupure des sorties à relais	24 V DC / 15 A - 250 V AC / 12 A		
Programmation des sorties	Temporisé 1 ou 4 secondes, bistable (ON/OFF) ou impulsionnel		Temporisé 1 à 60 secondes, bistable (ON/OFF) ou impulsionnel
Portée radio (par antenne intégrée)	Jusqu'à environ 100 m maximum en champ libre		
Portée radio (par antenne externe RFA300 en option) 1	Jusqu'à environ 300 m maximum en champ libre		
Dimensions (L x l x h)	65 x 80 x 19 mm	85 x 82 x 27 mm	135 x 110 x 28 mm
Poids brut	0,075 Kg	0,1 Kg	0,3 Kg

Notice techniqu
cliquer ou scanr
le QR co

RFR / RFT

› RFR2C

› RFR4C

	RFR2C	RFR4C
Technologie / Fréquence	Radio / 433,92 MHz	
Tension d'alimentation	**12 V DC** par pile (incluse)	
Nombre de canaux (boutons)	2	4
Portée radio	Jusqu'à environ 100 m maximum en champ libre	
LED d'information	LED d'information de transmission du signal	
Dimensions (L x l x h)	58 x 33 x 13 mm	61 x 35 x 14 mm
Poids brut	0,05 Kg	

› Exemple d'application RFT
Bouton poussoir radio

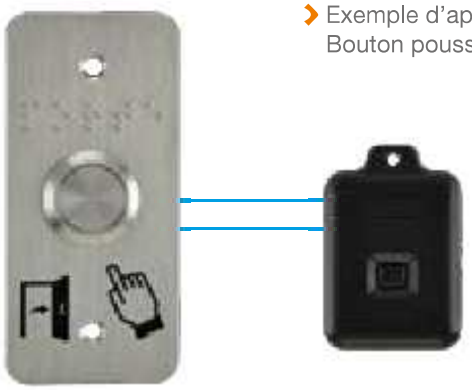

› RFT

› RFT

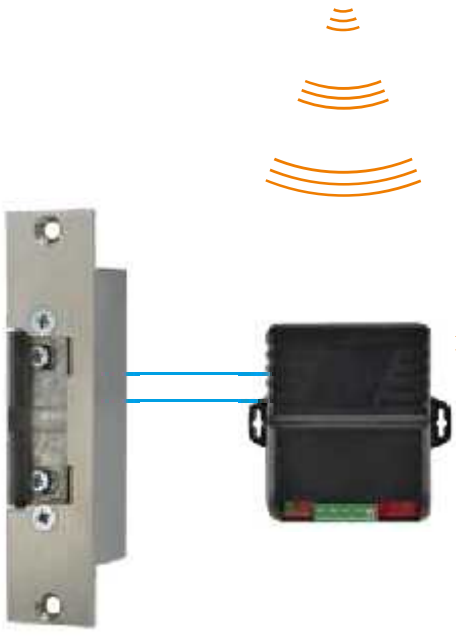

› RFR115

izyx

› Permet de transformer un contact NO en signal radio

› Alimentation par pile ou par alimentation externe

	RFT
Technologie / Fréquence	Radio / 433,92 MHz
Tension d'alimentation	**12 V DC** par pile (incluse) ou par alimentation externe
Nombre de canaux (boutons)	1
Activation	Par bouton ou par commande externe (contact NO)
Portée radio	Jusqu'à environ 100 m maximum en champ libre
LED d'information	LED d'information de transmission du signal
Dimensions (L x l x h)	57 x 38 x 15 mm
Poids brut	0,05 Kg

CAPTEURS IR ET BOUTONS POUSSOIRS

IRS Capteurs infrarouges sans contact acier inoxydable
IRS19 / IRS38 12/24 V DC 170
Accessoires 171
IRS-P101 sur plaque étroite 172
IRS-P201 sur plaque carrée 173
IRS38TL platine de signalisation et d'appel 174

SPB Barre contact 850 mm
SPB85000 nouveau 175
SPB85010 PMR, lumineux et sonore nouveau 176

SS19 Boutons poussoirs acier inoxydable
SS19 / SS19W / SS19C 178
Accessoires 179
SS19-P101 / SS19W-P101 / SS19C-P201 sur plaque étroite ... 180
SS19-P101 / SS19W-P101 / SS19C-P201 sur plaque carrée ... 181

SS25 Bouton poussoir PMR acier inoxydable
SS25PMR 182
SS25PMRP125 sur plaque étroite 184
SS25PMRP225 sur plaque carrée 185

SS19D32 Bouton poussoir dôme vert aluminium
SS19D32P101 sur plaque étroite 186
SS19D32P201 sur plaque carrée 187

EXS100 Boutons poussoirs ABS 188

Guide de choix

	Technologie	Référence	Contact Pouvoir de coupure	Passage de câbe	Temporisation intégrée	Signal lumineux	Buzzer	12 V DC	24 V DC	Ø en mm	Raccordement
	Infrarouge sans contact	ISR19...	CO / NO / NF 30 V DC / 1 A	-	✓ 0,5 à 20 sec. ou ON/OFF	✓ Bleu / Vert		✓	✓	19	Connecteur à fils
		ISR19B...					✓				
		IRS38...								38	
		IRS38B...					✓				
	Infrarouge sans contact	IRS38TL...	CO / NO / NF 30 V DC / 1 A	-	-	✓ 8 états pilotables	✓ pilotable	✓	✓	38	Connecteur à fils
PMR	Electronique et électromécanique	SPB85000	2 x CO / NO / NF 230 V AC / 5 A 30 V DC / 5A	-	-	-	-	-	-	-	Bornier à vis
		SPB85000DLV60		✓ intégré	-	-	-	-	-	-	
		SPB85010		-	✓ 1 à 60 sec. ou ON/OFF	✓ Bleu / Vert Rouge	✓	✓	✓	-	
		SPB85010DLV60		✓ intégré						-	
	Electromécanique	SS19NO	NO 250 V AC / 2 A 48 V DC / 1 A	-	-	-	-	-	-	19	Bornier à vis
		SS19NOW			-	-	-	-	-		Précâblé
		SS19NOC			-	-	-	-	-		Cosses à souder
		SS19	NO + NC 250 V AC / 2 A 48 V DC / 1 A		-	-	-	-	-		Bornier à vis
		SS19W			-	-	-	-	-		Précâblé
		SS19C			-	-	-	-	-		Cosses à souder
		SS19x12			-	✓ Bleu / Vert Orange Rouge / Blanc Jaune	-	✓	-		Bornier à vis
		SS19x12W			-		-	✓	-		Précâblé
		SS19x12C			-		-	✓	-		Cosses à souder
PMR	Electronique et électromécanique	SS25PMR...	NO + NC 30 V DC / 1A	-	✓ 1 à 60 sec. ou ON/OFF	✓ Bleu / Vert	✓ réglable	✓	✓	25	Connecteur à fils
	Electromécanique	SS19D32...	NO + NC 250 V AC / 3 A 48 V DC / 1 A	-	-	-	-	-	-	-	Bornier à vis
	Electromécanique	EXS...	CO / NO / NF 250 V AC / 10 A	-	-	suivant modèle	-	-	-	-	Bornier à vis

Capteurs infrarouges sans contact acier inoxydable

IRS19 / IRS38 - 12/24 V DC

Notice technique
Cliquer ou scanner le QR code

› IRS19

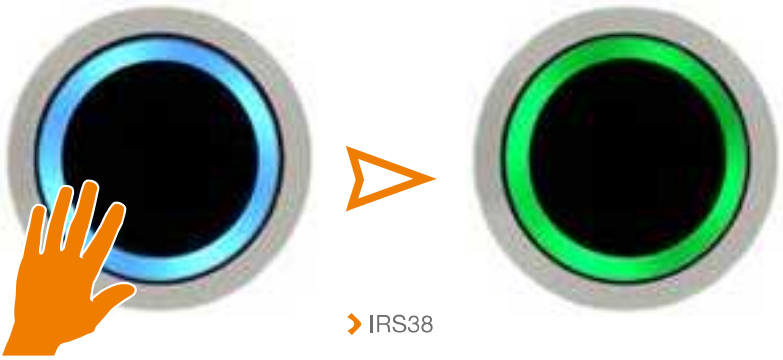

› IRS38

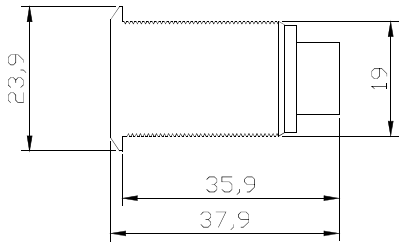

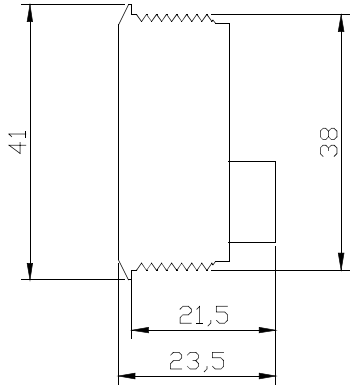

izyx

- **Capteur infrarouge : technologie sans contact** (distance réglable)
- **Relais temporisé programmable**
- **Signal d'état lumineux bleu / vert**
- **Signal d'état sonore** (série B)

	IRS19	IRS19B	IRS38	IRS38B
Technologie	Capteur infrarouge sans contact			
Tension d'alimentation	**12/24 V DC**			
Consommation	25 mA	35 mA	30 mA	40 mA
Caractéristiques du contact	Contact inverseur (CO/NO/NF) - Pouvoir de coupure max 30 V DC / 1 A			
Distance de réaction réglable	De 3 à 12 cm			
Temporisation programmable	De 0,5 à 20 secondes ou mode bistable (ON/OFF)			
Signal d'état lumineux	Halo sphérique bleu (au repos) / vert (en action)			
Signal d'état sonore (volume réglable)	-	oui (en action)	-	oui (en action)
Indice de protection IP	**IP 65** (en face avant du bouton encastré)			
Température de fonctionnement	-10° à +70° C			
Diamètre de perçage pour intégration	19 mm		38 mm	
Épaisseur panneau d'installation	1 à 22 mm		1 à 9 mm	
Dimensions (D x d x l)	23,9 x 19 x 37,9 mm		41 x 38 x 23,5 mm	
Poids brut	0,02 Kg	0,036 Kg	0,08 Kg	0,096 Kg

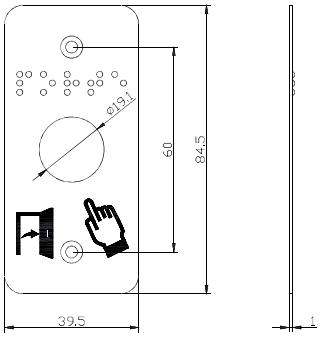

› SSP101

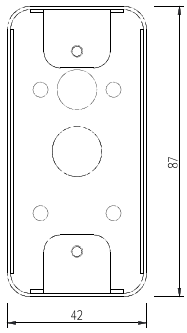

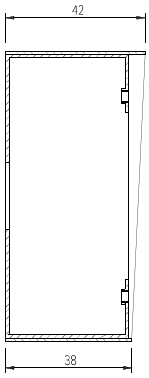

› SSH100

	SSP101	SSH100
Matériel	Acier inoxydable	
Marquage plaque	Pictogrammes "Porte & doigt" et "PORTE" en braille	Livré avec : - chevilles et vis de fixation pour le boîtier - vis antivandales et outil de montage pour la plaque
Perçage plaque	Diamètre 19 mm	-
Dimensions (L x h x p)	39,5 x 84,5 x 1 mm	42 x 87 x 38/42 mm
Poids brut	0,024 Kg	0,019 Kg

› SSP201 › SSP231

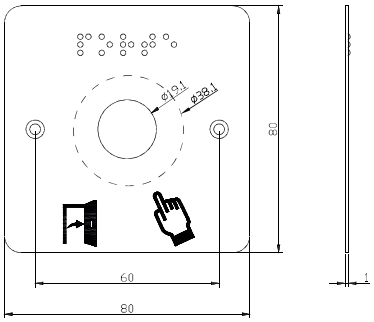

› Compatibles boîtes d'encastrements électriques normalisées

› SSH200

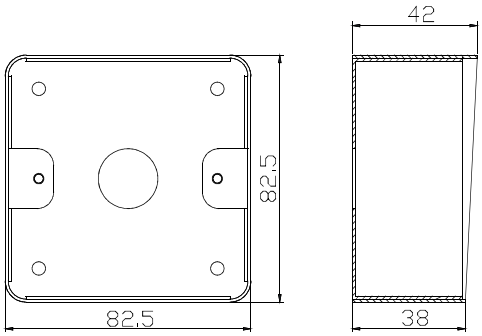

› AH808028

	SSP201	SSP231	SSH200	AH808028
Matériel	Acier inoxydable			ABS / ALU
Marquage plaque	Pictogrammes "Porte & doigt" et "PORTE" en braille		Livré avec chevilles et vis de fixation pour le boîtier, vis antivandales et outil de montage pour la plaque	Livré avec chevilles, vis de fixation pour le boîtier et caches vis noir Entraxe de fixation boîtes d'encastrement
Perçage plaque	Ø 19 mm	Ø 38 mm	-	Ø 38 mm
Dimensions (L x h x p)	80 x 80 x 1 mm		82,5 x 82,5 x 38/42 mm	80 x 80 x 28 mm
Poids brut	0,056 Kg	0,052 Kg	0,26 Kg	0,121, kg

Capteurs infrarouges sans contact sur plaque étroite

IRS-P101 - 12/24 V DC

Notice technique
Cliquer ou scanner le QR code

IRS19P101

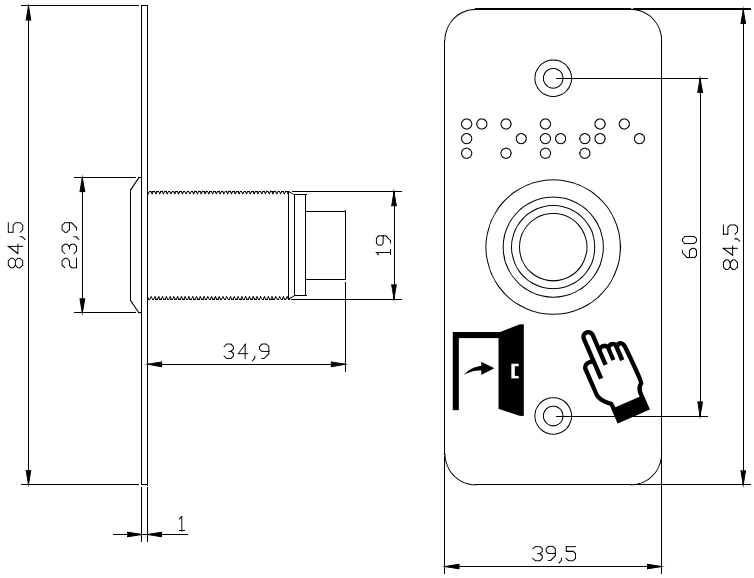

Technologie sans contact

izyx

- Capteur infrarouge : technologie sans contact (distance réglable)
- Relais temporisé programmable
- Signal d'état lumineux bleu / vert
- Signal d'état sonore (série B)

SSH100

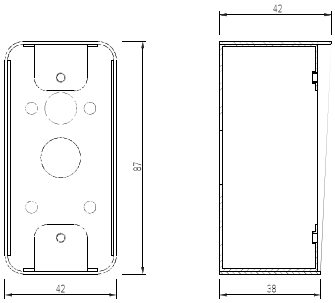

	IRS19P101	IRS19BP101	SSH100
Technologie	Capteur infrarouge sans contact		Boîtier applique en acier inoxydable pour série IRS-P1 Livré avec : - chevilles et vis de fixation pour le boîtier - vis antivandales et outil de montage pour la plaque
Plaque de montage en acier inoxydable	Marquage PORTE en braille & symboles porte et doigt*		
Tension d'alimentation	**12/24 V DC**		
Consommation	25 mA	35 mA	
Caractéristiques du contact	Contact inverseur (CO/NO/NF) - Pouvoir de coupure max 30 V DC/1 A		
Distance de réaction réglable	De 3 à 12 cm		
Temporisation programmable	De 0,5 à 20 secondes ou mode bistable (ON/OFF)		
Signal d'état lumineux	Halo sphérique bleu (au repos) / vert (en action)		
Signal d'état sonore (volume réglable)	-	oui (en action)	
Indice de protection IP	**IP 65** (en face avant du bouton encastré)		
Température de fonctionnement	-10° à +70° C		
Entraxe de fixation	60 mm vertical		
Dimensions (L x h x p / D)	39,5 x 84,5 x 34,9 mm / ø 19 mm		42 x 87 x 38/42 mm
Poids brut	0,056 Kg	0,068 Kg	0,18 Kg

* Plaques neutres ou avec marquage spécifique sur demande

Capteurs infrarouges sans contact sur plaque carrée

12/24 V DC - IRS-P201

› IRS19P201

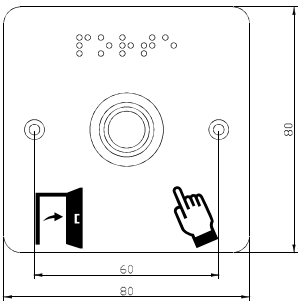

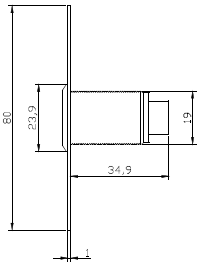

› IRS38P231

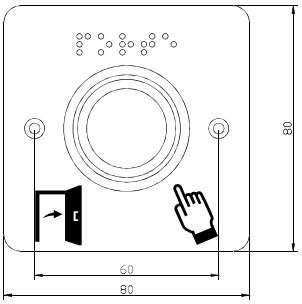

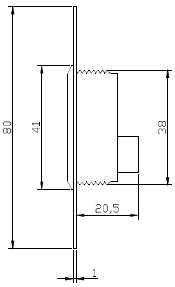

Technologie sans contact

› Compatibles boîtes d'encastrements électriques normalisées

izyx+

- › **Capteur infrarouge : technologie sans contact** (distance réglable)
- › **Relais temporisé programmable**
- › **Signal d'état lumineux bleu / vert**
- › **Signal d'état sonore** (série B)

› SSH200

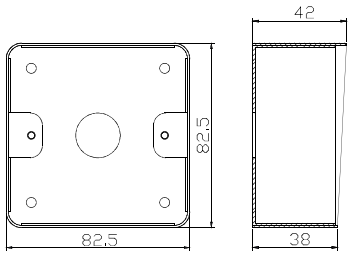

	IRS19P201	IRS19BP201	IRS38P231	IRS38BP231	SSH200
Technologie	Capteur infrarouge sans contact				Boîtier applique en acier inoxydable pour série IRS-P2 Livré avec : - chevilles et vis de fixation pour le boîtier - vis antivandales et outil de montage pour la plaque
Plaque de montage en acier inoxydable	Marquage PORTE en braille & symboles porte et doigt*				
Tension d'alimentation	**12/24 V DC**				
Consommation	25 mA	35 mA	30 mA	40 mA	
Caractéristiques du contact	Contact inverseur (CO/NO/NF) - Pouvoir de coupure max 30 V DC/1 A				
Distance de réaction réglable	De 3 à 12 cm				
Temporisation programmable	De 0,5 à 20 secondes ou mode bistable (ON/OFF)				
Signal d'état lumineux	Halo sphérique bleu (au repos) / vert (en action)				
Signal d'état sonore (volume réglable)	-	oui (en action)	-	oui (en action)	
Indice de protection IP	**IP 65** (en face avant du bouton encastré)				
Température de fonctionnement	-10° à +70° C				
Entraxe de fixation	60 mm horizontal				
Dimensions (L x h x p / D)	80 x 80 x 34,9 mm / ø 19 mm		80 x 80 x 20,5 mm / ø 38 mm		82,5 x 82,5 x 38/42 mm
Poids brut	0,08 Kg	0,092 Kg	0,098 Kg	0,11 Kg	0,25 Kg

s neutres ou avec marquage spécifique sur demande

Platine de signalisation et d'appel infrarouge

IRS38TL - 12/24 V DC

Notice technique
Cliquer ou scanner le QR code

› IRS38TL

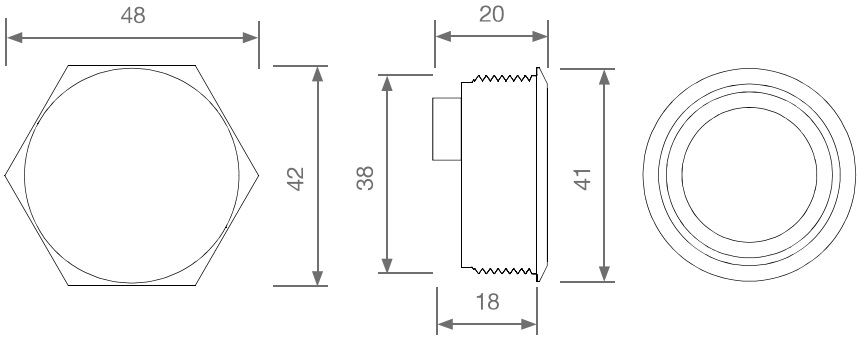

Technologie sans contact

izyx

- Multi-tensions 12/24 V DC
- Capteur infrarouge : technologie sans contact (distance réglable)
- 9 états de signalisation pilotables, lumineux et sonore
- Buzzer 70 db

› IRS38TLP231*

› SSH200

› IRS38TL + AH808028

	IRS38TL	SSP231	SSH200	AH808028
Technologie	Capteur infrarouge sans contact	Plaque d'encastrement en acier inoxydable carrée pour IRS38TL	Boîtier applique en acier inoxydable pour SSP231	Boîtier applique en alu / abs noir pour IRS38TL
Tension d'alimentation	**12/24 V DC**			
Consommation	10 à 100 mA max.			
Sortie à relais	Relais à contact inverseur CO / NO / NF		Livré avec :	Livré avec :
Pouvoir de coupure max.	30 V DC / 1A	Compatible boîtes d'encastrements	Chevilles et vis de fixation pour le boîtier	Caches vis noirs
Indicateur sonore pilotable	**Buzzer 70 db** continu ou discontinu			Entraxe de fixation boîtes d'encastrements
Indicateurs lumineux pilotables	7 états lumineux + chenillard orange		Vis antivandales et outil de montage pour la plaque en acier inoxydable	
Réglage de la distance de réaction du capteur	**De 2 à 12 cm** par potentiomètre		Plan page 171	
Indice de protection IP	**IP 65** (en face avant avec le produit encastré)			
Température de fonctionnement	-10 à +50°C			
Diamètre de perçage pour intégration	38 mm			
Epaisseur panneau d'installation	1 à 9 mm			
Profondeur d'installation	20 mm			
Dimensions en mm	41 x 38 x 20 mm	80 x 80 mm	82,5 x 82,5 x 38/42 mm	80 x 80 x 28 mm
Poids	0.08kg	0.05 kg	0.028 kg	0.121 kg

* Plaque neutre ou avec marquage spécifique sur demande

Barre contact 850 mm

SPB850

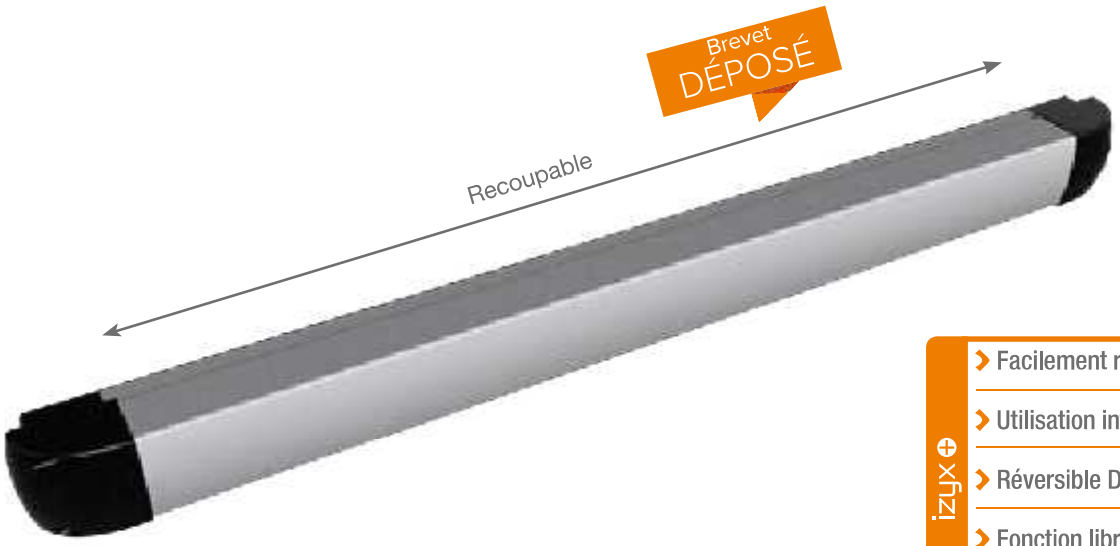

- Facilement recoupable
- Utilisation intuitive par simple poussée
- Réversible DIN droite / DIN gauche
- **Fonction libre passage** (activable par clé)
- 2 contacts inverseurs

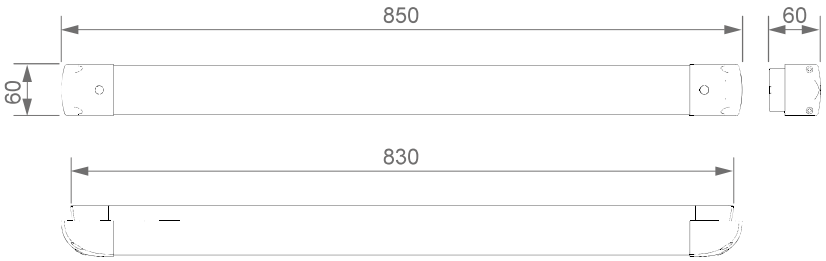

1 DLV60SPB
En option pour SPB85000
Inclus pour SPB85000DLV60

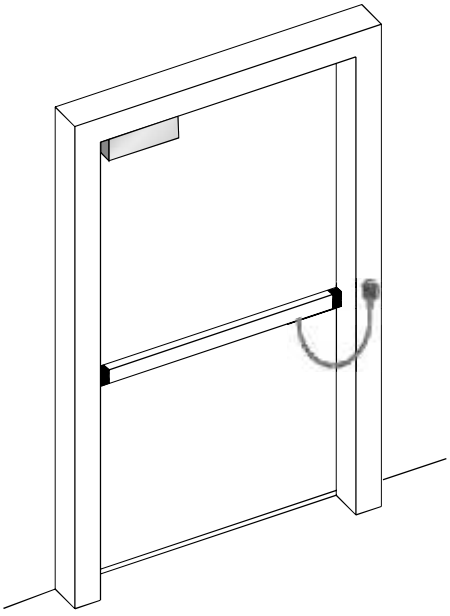

(1) Disponible juin 2019	SPB85000 (1)	SPB85000DLV60 (1)
Montage	Applique	
Matériel	Aluminium / ABS	
Passage de câble 1	En option	Fourni avec **passage de câble** anti vandale 60 cm Ø12/9,5 mm en acier zingué
Technologie	Bouton poussoir électromécanique (impulsionnel)	
Sortie	2 contacts électromécaniques inverseurs CO / NO / NF	
Pouvoir de coupure max.	230 V AC / 5 A - 30 V DC / 5 A	
Activation permanente	Par verrouillage mécanique (clé fournie)	
Dimensions en mm (L x H x Ep)	850 x 60 x 60 mm	
Poids brut	2 Kg	2,2 Kg

Barre contact 850 mm PMR autonome ou pilotable

SPB85010 - 12/24 V DC

Notice technique
Cliquer ou scanner le QR code

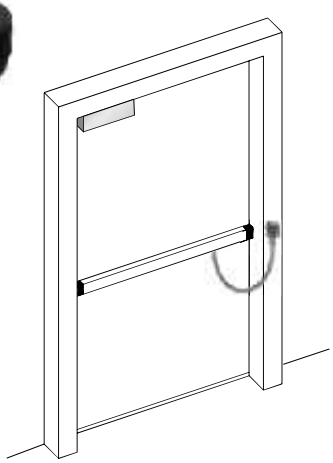

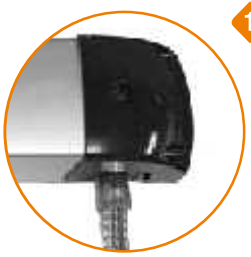

1 DLV60SPB
En option pour SPB85010
Inclus pour SPB85010DLV60

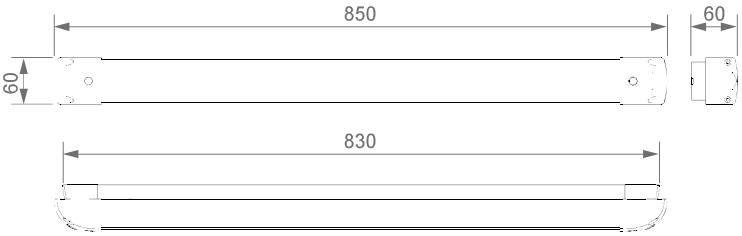

Conforme à la réglementation PMR
En cas de défaillance électronique, la fonction mécanique reste opérationnelle

izyx+

- Gestion électronique intégrée (fonctionne sans aucune électronique déportée)
- Temporisation réglable de 1 à 60 s
- Volume du signal sonore réglable
- Fonctions électronique et mécanique simultanées
- Réversible DIN droite / DIN gauche

(1) Disponible juin 2019	SPB85010 (1)	SPB85010DLV60 (1)
Montage	Applique	
Matériel	Aluminium / ABS	
Passage de câble 1	En option	Fourni avec **passage de câble** anti vandale 60 cm Ø12/9,5 mm en acier zingué
Technologie	Bouton poussoir électromécanique (impulsionnel)	
Tension d'alimentation	**12-24 V DC**	
Consommation	10 à 100 mA max.	
Indicateur sonore	Pendant le temps d'activation des relais de sortie en mode PMR «Stand-alone» Discontinu en fin de tempo suivant la position du cavalier (Blinking) Pilotable par un 0V en mode «Driven» Volume **réglable par potentiomètre (0~90 dB)**	
Indicateurs lumineux	**Bleu / Vert en mode PMR** «Stand-alone» **Bleu / Vert / Rouge pilotable** par un 0 V en mode piloté «Driven»	
Sortie	**2 sorties à relais** ou contacts électromécaniques inverseurs CO / NO / NF temporisés en mode PMR «Stand-alone» / non temporisés en mode piloté «Driven»	
Pouvoir de coupure max.	230 V AC / 5 A - 30 V DC / 5 A	
Temporisation programmable	De **1 à 60 secondes** par potentiomètre (0-60s)	
Activation permanente	Par verrouillage mécanique (clé fournie)	
Température de fonctionnement / Humidité Relative	0 à +50°C / 85% HR	
Dimensions en mm (L x H x Ep)	850 x 60 x 60 mm	
Poids brut	2.1 Kg	2,3 Kg

Barre contact PMR autonome ou pilotable

Déverrouillage simple et intuitif sur la porte, l'alternative au bouton poussoir

A raccorder sur :
Verrouillage électrique
Interphone
Contrôleur / UTL
Centrale SAS
...

Déverrouillage porte :
Bâtiments tertiaires
Hopitaux - EHPAD
Bâtiments publics
Aéroports - Gares
Industries
Parking
...

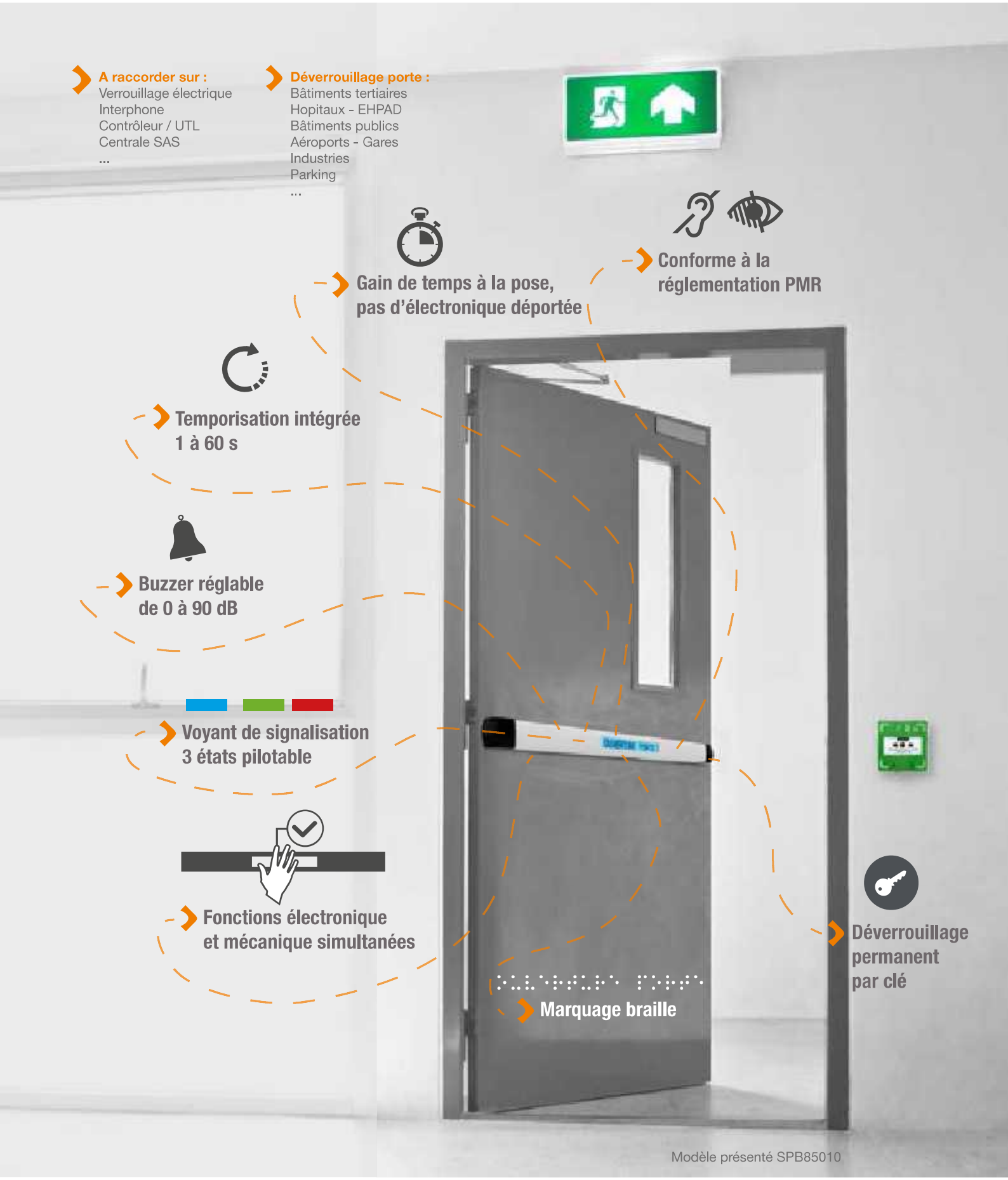

Modèle présenté SPB85010

Boutons poussoirs acier inoxydable

SS19

› SS19

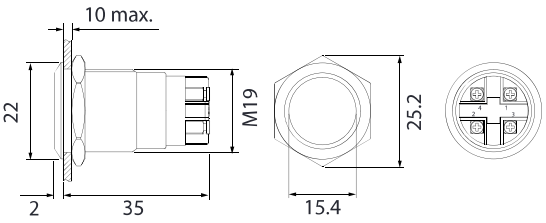

› SS19B12

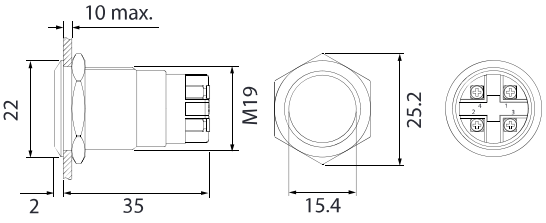

› SS19NO

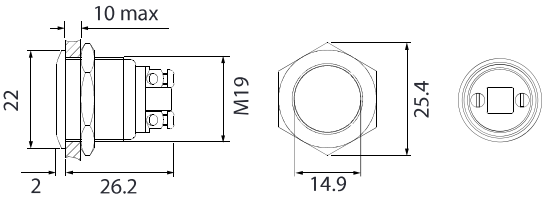

TYPES DE RACCORDEMENTS DISPONIBLES

1. Borne à vis

2. Précâblé (fils de 15 cm)

3. Cosses à souder

Gravure laser personnalisée sur demande

Bornes à vis	SS19NO	SS19	SS19B12	SS19G12	SS19O12	SS19R12	SS19W12	SS19Y12
Précâblé	SS19NOW	SS19W	SS19B12W	SS19G12W	SS19O12W	SS19R12W	SS19W12W	SS19Y12W
Cosses à souder	SS19NOC	SS19C	SS19B12C	SS19G12C	SS19O12C	SS19R12C	SS19W12C	SS19Y12C
Matériel	Acier inoxydable							
Mode de fonctionnement	Impulsionnel							
Contact(s)	NO	NO + NF						
Pouvoir de coupure max	48 V DC / 2 A	250 V AC / 2 A - 48 V DC / 1 A						
Halo lumineux à LEDs	-	Bleu	Vert	Orange	Rouge	Blanc	Jaune	
Tension d'alimentation LEDs	-	12 V AC/DC *						
Consommation	-	15 mA						
Indice de protection IP	IP 65 (en face avant du bouton encastré)							
Température de fonctionnement / RH	-25° + 55° C / 45-85 % RH							
Diamètre de perçage pour intégration	19 mm (épaisseur du panneau d'intégration de 1 à 10 mm)							
Dimensions version bornes à vis (D x d x L)	22 x 19 x 28,2 mm	22 x 19 x 37 mm						
Dimensions version précâblée (D x d x L)	22 x 19 x 34,7 mm	22 x 19 x 42 mm						
Dimensions version cosses à souder (D x d x L)	22 x 19 x 27,3 mm	22 x 19 x 34,6 mm						
Poids brut	0,021 Kg	0,03 Kg						

* Autres tensions possibles sur demande : 6 V AC/DC, 24 V AC/DC, 48 V AC/DC,...

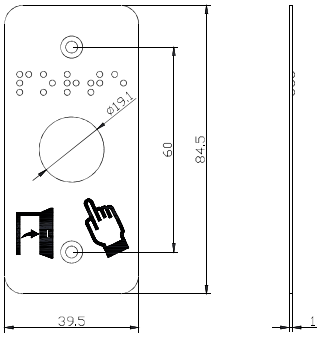

› SSP101

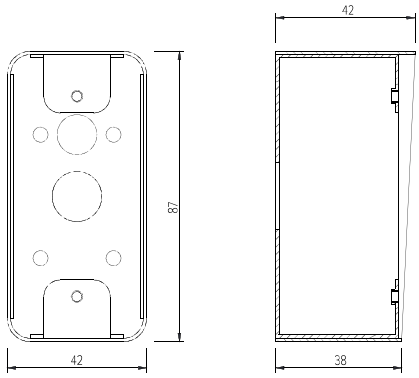

› SSH100

	SSP101	SSH100
Matériel	Acier inoxydable	
Marquage plaque	Pictogrammes "Porte & doigt" et "PORTE" en braille	Livré avec : - chevilles et vis de fixation pour le boîtier - vis antivandales et outil de montage pour la plaque
Perçage plaque	Diamètre 19 mm	-
Dimensions (L x h x p)	39,5 x 84,5 x 1 mm	42 x 87 x 38/42 mm
Poids brut	0,024 Kg	0,19 Kg

› SSP201

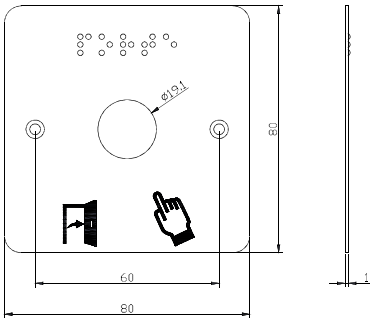

› Compatibles boîtes d'encastrements électriques normalisées

› SSH200

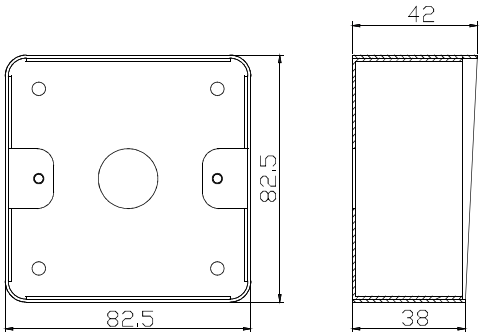

› Boîtiers / Pupitres voir page 75

	SSP201	SSH200
Matériel	Acier inoxydable	
Marquage plaque	Pictogrammes "Porte & doigt" et "PORTE" en braille	Livré avec : - chevilles et vis de fixation pour le boîtier - vis antivandales et outil de montage pour la plaque
Perçage plaque	Diamètre 19 mm	-
Dimensions (L x h x p)	80 x 80 x 1 mm	82,5 x 82,5 x 38/42 mm
Poids brut	0,056 Kg	0,26 Kg

Boutons poussoirs acier inoxydable sur plaque étroite

SS19-P101 / **SS19W**-P101 / **SS19C**-P101

Notice technique
Cliquer ou scanner le QR code

› SS19P101

› SS19B12P101

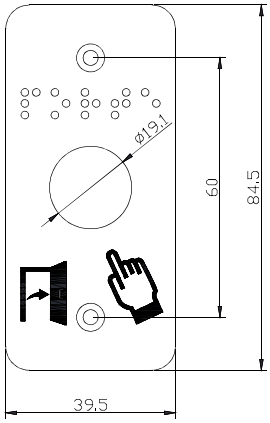

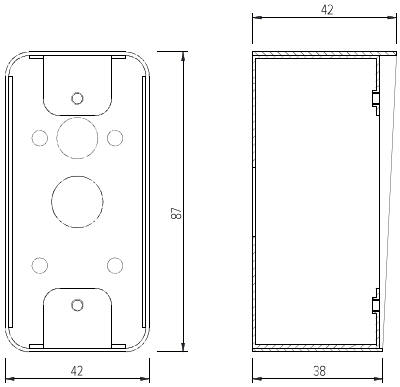

› SSH100

Boîtier applique en acier inoxydable
(livré avec vis anti-vandales
et outil de montage)

Gravure laser personnalisée sur demande

Bornes à vis	SS19N0P101	SS19P101	SS19B12P101	SS19G12P101	SS19O12P101	SS19R12P101	SS19W12P101	SS19Y12P101
Précâblé	SS19N0WP101	SS19WP101	SS19B12WP101	SS19G12WP101	SS19O12WP101	SS19R12WP101	SS19W12WP101	SS19Y12WP101
Cosses à souder	SS19N0CP101	SS19CP101	SS19B12CP101	SS19G12CP101	SS19O12CP101	SS19R12CP101	SS19W12CP101	SS19Y12CP101
Matériel	**Acier inoxydable**							
Marquage plaque	Pictogrammes «Porte et doigt» et «PORTE» en braille							
Mode de fonctionnement	Impulsionnel							
Contact(s)	**NO**	**NO + NF**						
Pouvoir de coupure max	48 V DC / 2 A	250 V AC / 2 A - 48 V DC / 1 A						
Halo lumineux à LEDs	-	Bleu	Vert	Orange	Rouge	Blanc	Jaune	
Tension d'alimentation LEDs	-	12 V AC/DC *						
Consommation	-	15 mA						
Indice de protection IP	**IP 65** (en face avant du bouton encastré)							
Température de fonctionnement / RH	-25° + 55° C / 45-85 % RH							
Diamètre de perçage	Bouton 19 mm (épaisseur du panneau d'intégration de 1 à 10 mm) / Écrou 26 mm							
Dimensions version bornes à vis (L x h x p)	39,5 x 84,5 x 28,2 mm	39,5 x 84,5 x 37 mm						
Dimensions version précâblée (L x h x p)	39,5 x 84,5 x 34,7 mm	39,5 x 84,5 x 42 mm						
Dimensions version cosses à souder (L x h x p)	39,5 x 84,5 x 27,3 mm	39,5 x 84,5 x 34,6 mm						
Poids brut	0,045 Kg	0,054 Kg						

* Autres tensions possibles sur demande : 6 V AC/DC, 24 V AC/DC, 48 V AC/DC,…

Notice technique
Cliquer ou scanner le QR code

Boutons poussoirs acier inoxydable sur plaque carrée

SS19-P201 / SS19W-P201 / SS19C-P201

› SS19P201

› SS19B12P201

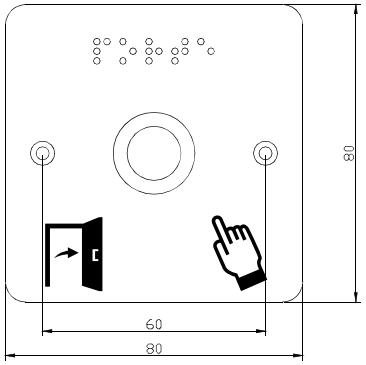

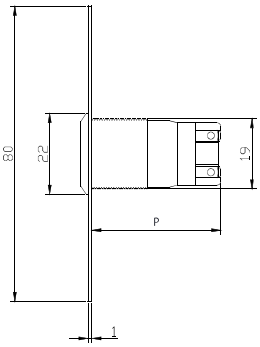

› SSH200 Boîtier applique en acier inoxydable (livré avec vis anti-vandales et outil de montage)

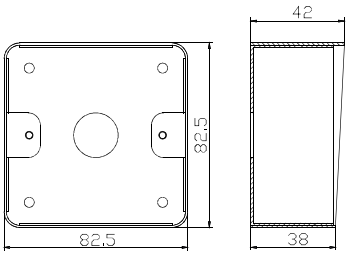

› Compatibles boîtes d'encastrements électriques normalisées

Gravure laser personnalisée sur demande

Bornes à vis	SS19N0P201	SS19P201	SS19B12P201	SS19G12P201	SS19012P201	SS19R12P201	SS19W12P201	SS19Y12P201
Précâblé	SS19N0WP201	SS19WP201	SS19B12WP201	SS19G12WP201	SS19012WP201	SS19R12WP201	SS19W12WP201	SS19Y12WP201
Cosses à souder	SS19N0CP201	SS19CP201	SS19B12CP201	SS19G12CP201	SS19012CP201	SS19R12CP201	SS19W12CP201	SS19Y12CP201
Matériel	Acier inoxydable							
Marquage plaque	Pictogrammes «Porte et doigt» et «PORTE» en braille							
Mode de fonctionnement	Impulsionnel							
Contact(s)	NO	NO + NF						
Pouvoir de coupure max	48 V DC / 2 A	250 V AC / 2 A - 48 V DC / 1 A						
Halo lumineux à LEDs	-	Bleu	Vert	Orange	Rouge	Blanc	Jaune	
Tension d'alimentation LEDs	-	12 V AC/DC *						
Consommation	-	15 mA						
Indice de protection IP	IP 65 (en face avant du bouton encastré)							
Température de fonctionnement / RH	-25° + 55° C / 45-85 % RH							
Diamètre de perçage	Bouton 19 mm (épaisseur du panneau d'intégration de 1 à 10 mm) / Écrou 26 mm							
Dimensions version bornes à vis (L x h x p)	80 x 80 x 28,2 mm	80 x 80 x 37 mm						
Dimensions version précâblée (L x h x p)	80 x 80 x 34,7 mm	80 x 80 x 42 mm						
Dimensions version cosses à souder (L x h x p)	80 x 80 x 27,3 mm	80 x 80 x 34,6 mm						
Poids brut	0,077 Kg	0,086 Kg						

nsions possibles sur demande : 6 V AC/DC, 24 V AC/DC, 48 V AC/DC,…

Bouton poussoir PMR acier inoxydable

SS25PMR - 12/24 V DC

Notice technique
Cliquer ou scanner le QR code

Brevet DÉPOSÉ

› SS25PMR

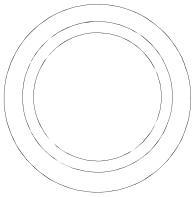

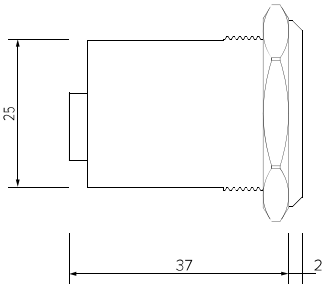

izyx

- Gestion électronique intégrée (fonctionne sans aucune électronique déportée)
- Temporisation réglable de 1 à 60 s
- Ergonomie d'utilisation optimisée Ø 25 mm
- Volume du signal sonore réglable
- Signal d'état lumineux bleu/vert intégré
- Fonction électronique et mécanique simultanées

Conforme à la réglementation PMR
En cas de défaillance électronique, la fonction mécanique reste opérationnelle

	SS25PMR
Technologie	**Bouton poussoir électromécanique**
Matériel	**Acier inoxydable**
Tension d'alimentation	**12/24 V DC**
Consommation	10 à 55 mA
Indicateur lumineux bicolore	Halo lumineux sphérique bleu/vert à LEDs
Indicateur acoustique buzzer	**Temporisé, réglable de 60 à 80 db à 1 m ou OFF**
Sortie à relais et contact électromécanique	**1 contact NO + NF**
Pouvoir de coupure max.	30 V DC / 1 A
Temporisation programmable	**De 1 à 60 secondes ou mode bistable (ON/OFF)**
Indice de protection IP	**IP 65** (en face avant, avec bouton encastré)
Température de fonctionnement	-10 à + 50 °C
Diamètre de perçage pour intégration	25 mm
Epaisseur panneau d'installation	1 à 9 mm
Profondeur d'installation (épaisseur panneau inclus)	38 mm
Dimensions (Ø face avant x Ø corps x longueur)	30 x 25 x 37 mm
Poids brut	0,080 Kg

A raccorder sur :
Verrouillage électrique
Interphone
Contrôleur / UTL
Centrale SAS
...

Déverrouillage porte :
Bâtiments tertiaires
Hopitaux - EHPAD
Bâtiments publics
Aéroports - Gares
Industries
Parking
...

Bouton poussoir PMR
avec électronique intégrée

Conforme à la réglementation PMR

Brevet DÉPOSÉ

› réf. SS25PMR

› réf. SS25PMRP125

› réf. SS25PMRP225

› SSH100

› SSH200

4 niveaux sonores

Temporisation intégrée 1 à 60 s

Gain de temps à la pose

Fonctions électronique et mécanique simultanées

Bouton poussoir PMR acier inoxydable sur plaque étroite

SS25PMRP125 - 12/24 V DC

Notice technique
Cliquer ou scanner le QR code

› SS25PMRP125*

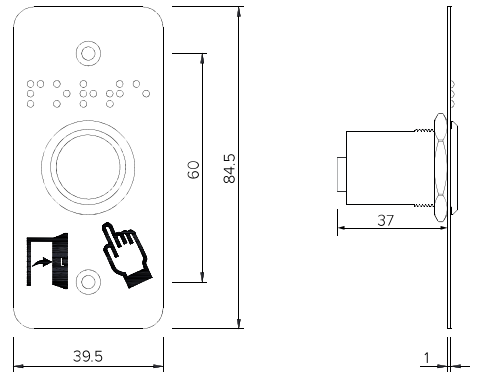

› SSH100
Boîtier applique en acier inoxydable
(livré avec vis anti-vandales
et outil de montage)

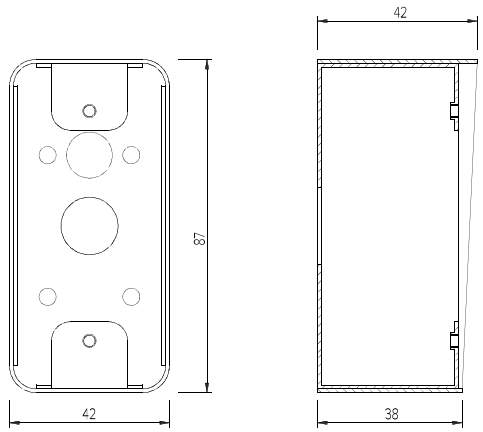

izyx

- Gestion électronique intégrée (fonctionne sans aucune électronique déportée)
- Temporisation réglable de 1 à 60 s
- Ergonomie d'utilisation optimisée Ø 25 mm
- Volume du signal sonore réglable
- Signal d'état lumineux bleu/vert intégré
- Fonction électronique et mécanique simultanées

Conforme à la réglementation PMR
En cas de défaillance électronique, la fonction mécanique reste opérationnelle

	SS25PMRP125	SSH100
Technologie	**Bouton poussoir électromécanique**	Boîtier applique en acier inoxydable pour SS25PMRP125 Livré avec : - chevilles et vis de fixation pour le boîtier - vis antivandales et outil de montage pour la plaque
Matériel	**Acier inoxydable**	
Tension d'alimentation	**12/24 V DC**	
Consommation	10 à 55 mA	
Indicateur lumineux bicolore	Halo lumineux sphérique bleu/vert à LEDs	
Indicateur acoustique buzzer	**Temporisé, réglable de 60 à 80 db à 1 m ou OFF**	
Sortie à relais et contact électromécanique	**1 contact NO + NF**	
Pouvoir de coupure max.	30 V DC / 1 A	
Temporisation programmable	**De 1 à 60 secondes ou mode bistable (ON/OFF)**	
Indice de protection IP	**IP 65** (en face avant, avec bouton encastré)	
Température de fonctionnement	-10 à + 50 °C	
Diamètre de perçage pour intégration	25 mm	
Epaisseur panneau d'installation	1 à 9 mm	
Profondeur d'installation (épaisseur panneau inclus)	38 mm	
Dimensions (L x h x p)	39.5 x 84.5 x 38 mm	42 x 87 x 38/42 mm
Poids brut	0,080 Kg	0,18 Kg

* Plaque neutre ou avec marquage spécifique sur demande

Notice technique
Cliquer ou scanner le QR code

Bouton poussoir PMR acier inoxydable sur plaque carrée

12/24 V DC - SS25PMRP225

Brevet DÉPOSÉ

› SS25PMRP225*

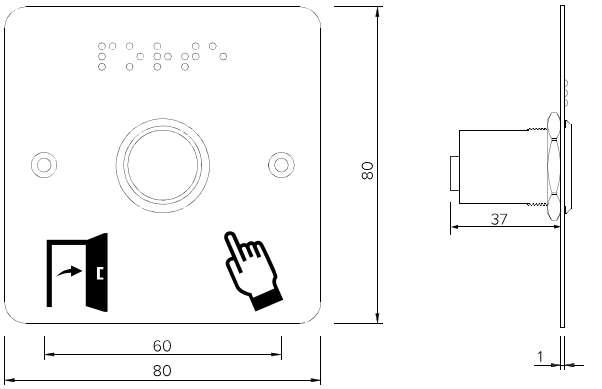

› SSH200
Boîtier applique en acier inoxydable (livré avec vis anti-vandales et outil de montage)

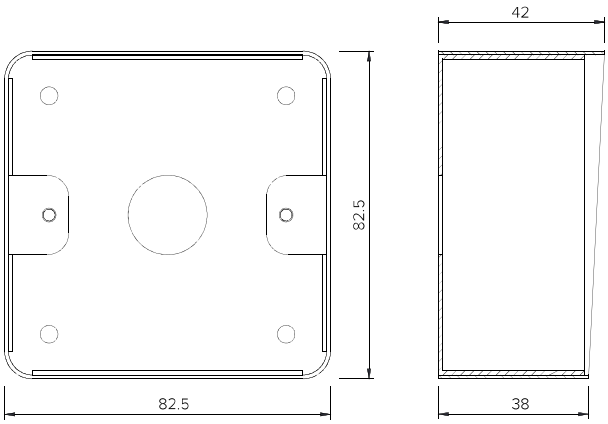

izyx

- Gestion électronique intégrée (fonctionne sans aucune électronique déportée)
- Temporisation réglable de 1 à 60 s
- Ergonomie d'utilisation optimisée Ø 25 mm
- Volume du signal sonore réglable
- Signal d'état lumineux bleu/vert intégré
- Fonction électronique et mécanique simultanées

› Compatibles boîtes d'encastrements électriques normalisées

Conforme à la réglementation PMR
En cas de défaillance électronique, la fonction mécanique reste opérationnelle

	SS25PMRP225	SSH200
Technologie	**Bouton poussoir électromécanique**	Boîtier applique en acier inoxydable pour SS25PMRP225 Livré avec : - chevilles et vis de fixation pour le boîtier - vis antivandales et outil de montage pour la plaque
Matériel	**Acier inoxydable**	
Tension d'alimentation	**12/24 V DC**	
Consommation	10 à 55 mA	
Indicateur lumineux bicolore	Halo lumineux sphérique bleu/vert à LEDs	
Indicateur acoustique buzzer	**Temporisé, réglable de 60 à 80 db à 1 m ou OFF**	
Sortie à relais et contact électromécanique	**1 contact NO + NF**	
Pouvoir de coupure max.	30 V DC / 1 A	
Temporisation programmable	**De 1 à 60 secondes ou mode bistable (ON/OFF)**	
Indice de protection IP	**IP 65** (en face avant avec bouton encastré) *	
Température de fonctionnement	-10 à + 50 °C	
Diamètre de perçage pour intégration	25 mm	
Epaisseur panneau d'installation	1 à 9 mm	
Profondeur d'installation (épaisseur panneau inclus)	38 mm	
Dimensions (L x h x p)	80 x 80 x 38 mm	82,5 x 82,5 x 38/42 mm
Poids brut	0,080 Kg	0,026 Kg

neutre ou avec marquage spécifique sur demande

EXS100

Notice technique
Cliquer ou scanner le QR code

› EXS100K

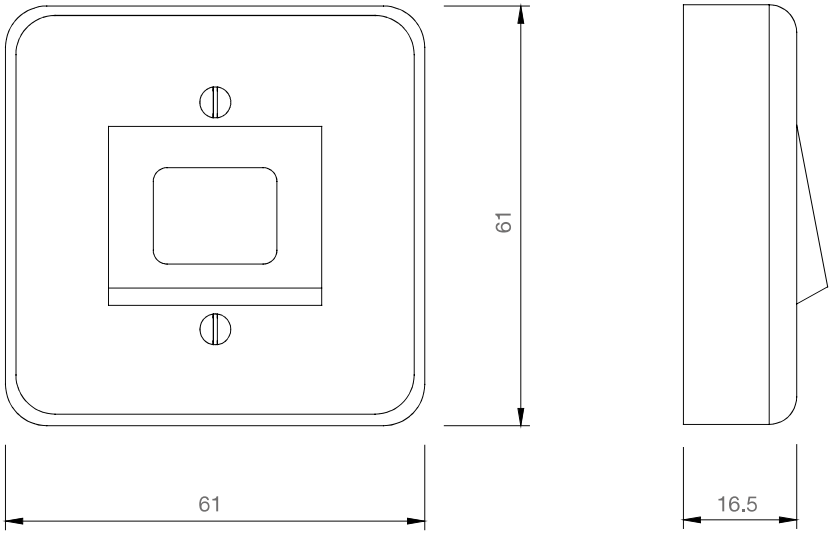

	EXS100K	EXS100L	EXS100B	EXS100TG	EXS100TR	EXS100TO
Matériel bouton	ABS					
Mode de fonctionnement	Impulsionnel					
Contact	**Inverseur CO / NO / NF**					
Pouvoir de coupure max	250 V AC / 10 A					
Insert central						
Raccordement	Bornes à vis					
Dimensions (L x h x p)	61 x 61 x 16,5 mm					
Poids brut	0,55 Kg					

ACCESSOIRES COURANTS FAIBLES

IRS38TL Platine de signalisation et d'appel infrarouge ... 190

DSI Platine de signalisation et d'appel ... 192

RCP Déclencheurs manuel de couleurs
RCP100 1 contact nouveau ... 193
RCP300 3 contacts nouveau ... 194
RCP310 3 contacts lumineux et sonore nouveau ... 195

BZ Buzzers et buzzers lumineux ... 196

KS500AS Contacteur à clé intrusion ... 197

SSP / SSH Plaque et boîtiers pour lecteur VIGIK ... 198

DTD Horloges digitales rail DIN ... 199

TM Relais temporisés ... 200

TMD Relais temporisés rail DIN ... 201

RMDX Modules relais rail DIN ... 202

PCT Transmetteurs de courant ... 204

DL30S/50S Passages de câbles en applique ... 205

DLV Passage de câble anti-vandale en applique ... 206

DLM Passages de câbles à encastrer ... 207

DLMS Gaînes à ressort à encastrer ... 208

BS Contacts électromécaniques à bille ... 209

RMK Contacts magnétiques en ABS à encastrer ... 210

SMK Contacts magnétiques en ABS en applique ... 211

SMK2071 Contacts magnétiques en aluminium en applique ... 212

RDK Contacts magnétiques sabots en aluminium ... 213

BMK Contacts fond de pêne ... 214

KCB Contacteurs à clé universels ... 215

KMS900 Contacteurs à clé à profil étroit ... 216

Platine de signalisation et d'appel infrarouge

IRS38TL - 12/24 V DC

Notice technique
cliquer ou scanner le QR code

› IRS38TL

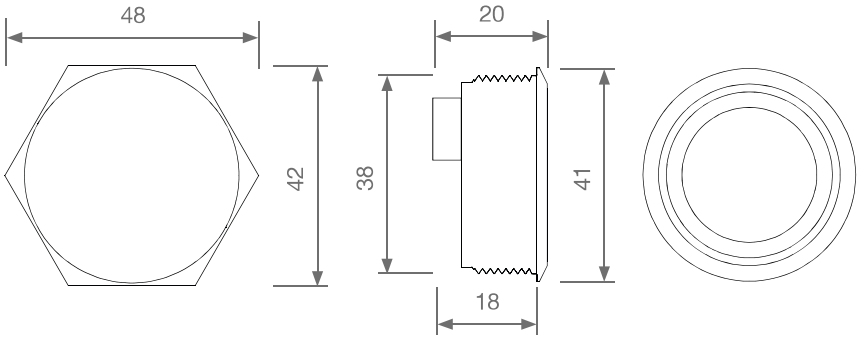

Technologie sans contact

- Multi-tensions 12/24 V DC
- Capteur infrarouge : technologie sans contact (distance réglable)
- 9 états de signalisation pilotables, lumineux et sonore
- Buzzer 70 db

› IRS38TLP231*

› SSH200

› IRS38TL + AH808028

	IRS38TL	SSP231	SSH200	AH808028
Technologie	Capteur infrarouge sans contact	Plaque d'encastrement en acier inoxydable carrée pour IRS38TL	Boîtier applique en acier inoxydable pour SSP231	Boîtier applique en alu / abs noir pour IRS38TL
Tension d'alimentation	**12/24 V DC**			
Consommation	10 à 100 mA max.		Livré avec :	Livré avec :
Sortie à relais	Relais à contact inverseur CO / NO / NF			
Pouvoir de coupure max.	30 V DC / 1A	Compatible boîtes d'encastrements	Chevilles et vis de fixation pour le boîtier	Caches vis noirs
Indicateur sonore pilotable	**Buzzer 70 db** continu ou discontinu			Entraxe de fixation boîtes d'encastrements
Indicateurs lumineux pilotables	7 états lumineux + chenillard orange		Vis antivandales et outil de montage pour la plaque en acier inoxydable	
Réglage de la distance de réaction du capteur	**De 2 à 12 cm** par potentiomètre		Plan page 171	
Indice de protection IP	**IP 65** (en face avant avec le produit encastré)			
Température de fonctionnement	-10 à +50°C			
Diamètre de perçage pour intégration	38 mm			
Epaisseur panneau d'installation	1 à 9 mm			
Profondeur d'installation	20 mm			
Dimensions en mm	41 x 38 x 20 mm	80 x 80 mm	82,5 x 82,5 x 38/42 mm	80 x 80 x 28 mm
Poids	0.08kg	0.05 kg	0.028 kg	0.121 kg

* Plaque neutre ou avec marquage spécifique sur demande

www.stcom france.com

Platine infrarouge pilotable et sonore
Solution universelle pour la signalisation de porte

Zones d'applications

Bâtiments tertiaires
Hopitaux - EHPAD
Bâtiments publics
Industries

Technologie sans contact de 2 à 12 cm, relais inverseur

Buzzer 70 dB en continu ou discontinu

Pose encastrée ou en applique

Voyant de signalisation 8 états pilotables

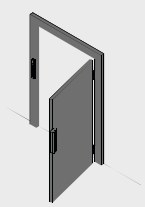

Utilisation en intérieur ou extérieur, IP 65

A raccorder sur :
Centrale SAS
Gestionnaire de salle
Interphone
Contrôleur / UTL
Automate
Borne de paiement
...

IRS38TL

Signalisation d'état, occupation salle, anti-intrusion, porte ouverte, porte fermée, porte verrouillée, passage autorisé, lumière allumée...

Voyant clignotant : mode chenillard, pour signaler par exemple un mode veille, un mode attente prise en compte de la demande d'ouverture...

Demande d'ouverture de porte : Salle blanche, SAS, entrée immeuble, sortie batiment, porte d'entrée...

Notice technique
cliquer ou scanner le QR code

SSP / SSH

SSP225VGK/T25

Compatible tête Vigik

Compatibles boîtes d'encastrements électriques normalisées

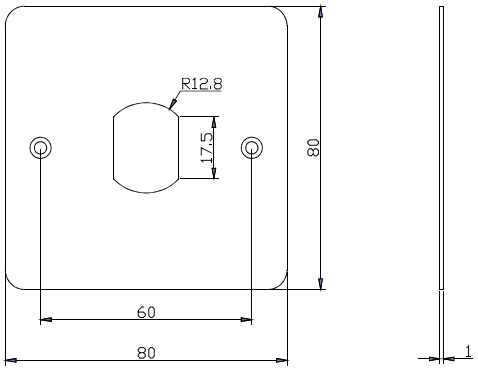

Plaque d'encastrement	SSP225VGK/T25
Matériel	Acier inoxydable
Perçage plaque	T25 / Tête VIGIK®
Dimensions (L x h x p)	80 x 80 x 1 mm
Poids brut	0,05 Kg

SSH200

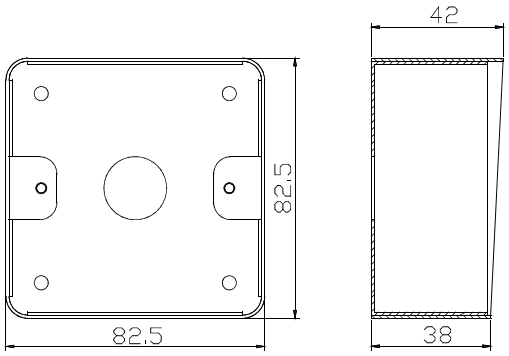

SSH202

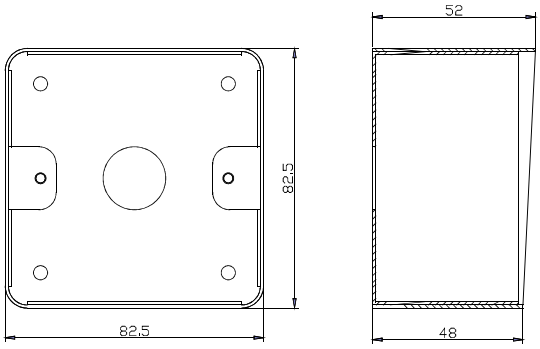

Boîtiers applique	SSH200	SSH202
Matériel	Acier inoxydable	
Accessoires	Vis antivandales et outil de montage	
Dimensions (L x h x p)	82,5 x 82,5 x 38/42 mm	82,5 x 82,5 x 48/52 mm
Poids brut	0,26 Kg	0,3 Kg

www.stcom france.com

Horloges digitales rail DIN
230 V AC | 12 V AC/DC - DTD

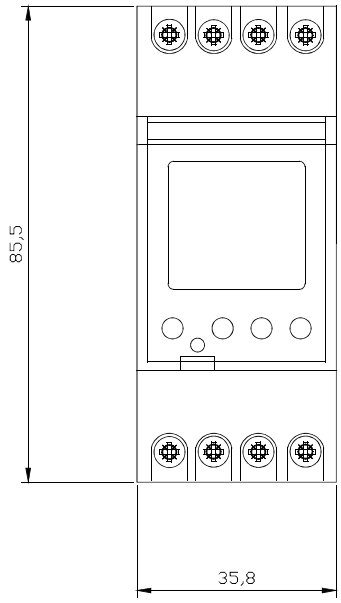

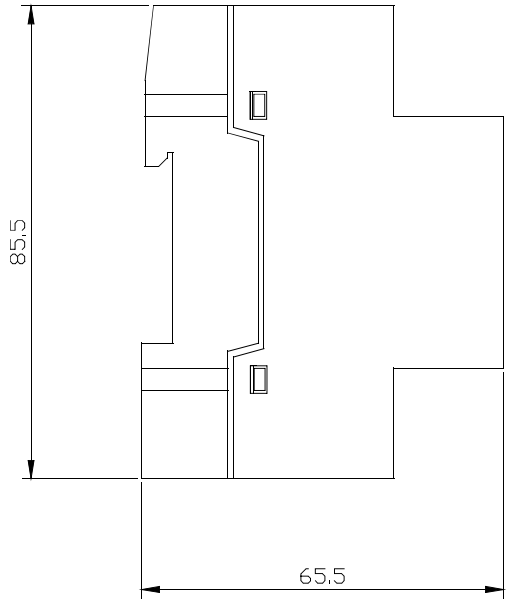

izyx +

- Afficheur LCD grand format
- Programmation intuitive
- Changement automatique d'heure été / hiver

	DTD2301	DTD121	DTD2302	DTD122
Tension d'alimentation	230-240 V AC 50-60 Hz	12 V AC/DC	230-240 V AC 50-60 Hz	12 V AC/DC
Type de programme	Hebdomadaire			
Emplacements mémoire (pas de programmation)	44 (22 ON / 22 OFF)			
Contact(s)	1		2	
Type de contact(s)	Contact(s) inverseur(s) libre(s) de potentiel (DO < 3 mm)			
Pouvoir de coupure	250 V AC / 16 A cos φ = 1 / 250 V AC / 10 A cos φ = 0,6			
Charge max. lampe à incandescence / halogène	2300 W			
Modes de fonctionnement	Automatique ON/OFF ou Marche / Arrêt forcé			
Réserve de marche	4 ans (avec affichage) par pile au lithium			
Précision de marche	< +/- 1 seconde / jour à 20° C (Quartz)			
Période de commutation minimale	1 minute			
Langues	Français, Anglais, Portugais, Italien, Espagnol, Allemand			
Température de fonctionnement	-10° à +50° C			
Compatibilité rail DIN	Selon EN 60 715 TH35			
Indice de protection IP	IP 40			
Dimensions (L x h x p)	35,8 x 85,5 x 65,5 mm			
Poids brut	0,15 Kg		0,18 Kg	

TM - 12/24 V AC/DC

Notice technique
cliquer ou scanner le QR code

TM200

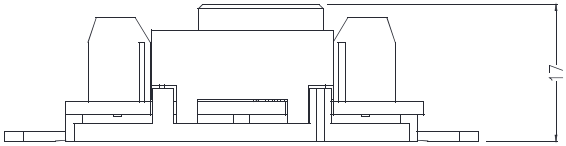

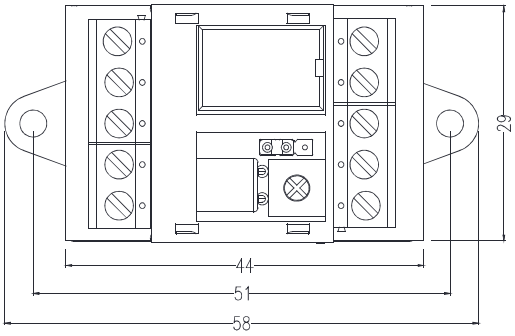

izyx

- Multi-tensions 12/24 V AC/DC
- Temporisation réglable de 1 à 60 sec / min
- **Commande par contact NO ou NF**

	TM200
Tension d'alimentation	**12/24 V AC/DC**
Consommation au repos / en action	2 mA / 75 mA
Commande	**Contact NO ou contact NF**
Sortie	Contact inverseur (CO/NO/NF) - Pouvoir de coupure max 24 V DC / 3 A
Plage de temporisation réglable	**De 1 à 60 secondes / minutes**
Sortie signalisation	Maximum 24 V DC / 100 mA (pour signal acoustique et/ou signal optique)
Dimensions (L x l x h)	58 x 29 x 17 mm
Poids brut	0,03 Kg

TM200S

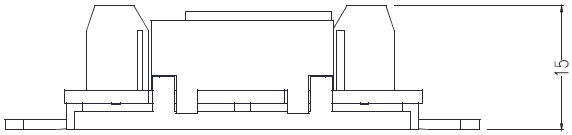

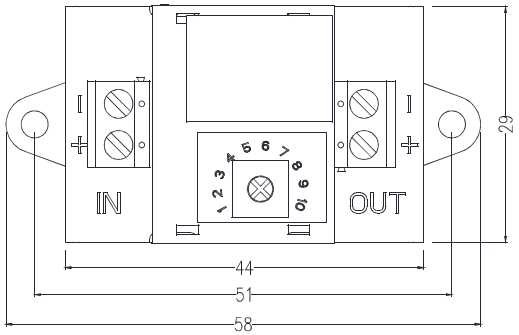

izyx

- Multi-tensions 12/24 V DC
- Temporisation réglable de 1 à 60 sec
- **Pour verrouillage à rupture de courant**
  (commande par rupture de courant)

	TM200S
Tension d'alimentation	**12/24 V DC**
Consommation au repos / en action	2 mA / 75 mA
Commande	**Par coupure de tension** - Pouvoir de coupure max 24 V DC / 5 A
Sortie	Sortie alimentée
Plage de temporisation réglable	**De 1 à 60 secondes**
Dimensions (L x l x h)	58 x 29 x 15 mm
Poids brut	0,02 Kg

Relais temporisés rail DIN
12 à 240 V AC/DC - TMD

› TMD50U

› TMD55U
(multi-programmes)

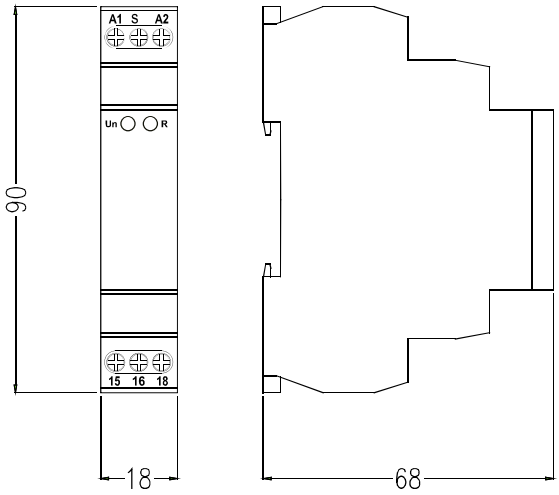

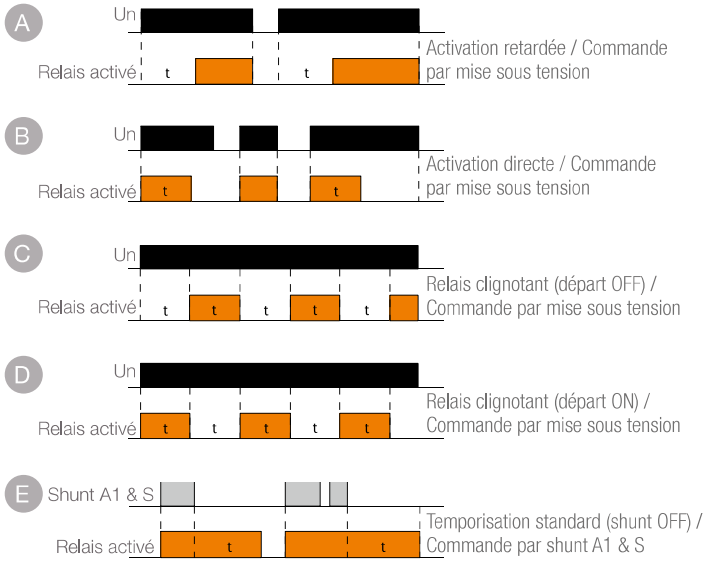

izyx+

› Multi-tensions 12 V AC/DC à 240 V AC/DC

› TMD50U : 1 programme de temporisation (E)
TMD55U : 10 programmes de temporisation

	TMD50U	TMD55U
Tension d'alimentation	**12 V AC/DC à 240 V AC/DC** / 50-60 Hz	
Puissance absorbée (consommation)	12 VA / 1,3 W	
Type de contact	Contact inverseur (CO/NO/NF) libre(s) de potentiel	
Pouvoir de coupure maximal	250 V AC / 24 V DC / 16 A	
Plage de temporisation réglable	**0,1 seconde à 10 jours**	
Programme(s) de temporisation	**1**	**10**
2 LEDs vertes d'information	LED 1 = Alimentation OK / LED 2 = Relais activé	
Température de fonctionnement / RH	-20° à +55° C / 35 à 85 % RH	
Compatibilité rail DIN	Selon EN 60 715 TH35	
Dimensions (L x l x p)	18 x 90 x 68 mm	
Poids brut	0,08 Kg	0,1 Kg

RMDX

Notice technique
cliquer ou scanner le QR code

› Version 1 relais

› Version 2 relais

› Version 4 relais

izyx

› Disponible en : • 12 V AC/DC • 24 V AC/DC • 48 V AC/DC • 230 V AC

› Disponible en 1, 2, 4, 8 ou 16 relais

	Versions 1 relais	Versions 2 relais	Versions 4 relais
Tension nominale de commande 12 V AC/DC	RMDX121	RMDX122	RMDX124
Tension nominale de commande 24 V AC/DC	RMDX241	RMDX242	RMDX244
Tension nominale de commande 48 V AC/DC	RMDX481	RMDX482	RMDX484
Tension nominale de commande 230 V AC	RMDX2301	RMDX2302	RMDX2304
Courant nominal de commande	12 V AC/DC = 30 mA / 24 V AC/DC = 15 mA / 48 V AC/DC = 7,5 mA / 230 V AC = 15 mA		
Type de relais	Contact(s) inverseur(s) (CO/NO/NF)		
Pouvoir de coupure maximal (charge résistive cos Φ)	250 V AC / 10 A - 30 V DC / 10 A		
Vitesse de déclenchement	< 10 ms		
LED(s) de signalisation	1 LED verte de signalisation par relais (LED ON = relais actif)		
Résistance de la bobine (+/-10%)	12 V AC/DC = 400 Ω / 24 V AC/DC = 1600 Ω / 48 V AC/DC = 6400 Ω / 230 V AC = 1600 Ω		
Compatibilité rail DIN	Selon EN 60 715 TH35		
Température de fonctionnement / Humidité relative	-25° à +70° C / 20 à 90 % RH		
Dimensions (L x h x p)	19 x 90 x 49 mm	36,1 x 83 x 43 mm	64,5 x 83 x 43 mm
Poids brut	0,034 Kg	0,072 Kg	0,13 Kg

› Version 8 relais

› Version 16 relais

izyx

› Disponible en : • 12 V AC/DC • 24 V AC/DC • 48 V AC/DC • 230 V AC

› Disponible en 1, 2, 4, 8 ou 16 relais

	Versions 8 relais	Versions 16 relais
Tension nominale de commande 12V AC/DC	RMDX128	RMDX1216
Tension nominale de commande 24V AC/DC	RMDX248	RMDX2416
Tension nominale de commande 48V AC/DC	RMDX488	RMDX4816
Tension nominale de commande 230V AC	RMDX2308	RMDX23016
Courant nominal de commande	12 V AC/DC = 30 mA / 24 V AC/DC = 15 mA / 48 V AC/DC = 7,5 mA / 230 V AC = 15 mA	
Type de relais	Contact(s) inverseur(s) (CO/NO/NF)	
Pouvoir de coupure maximal (charge résistive cos Φ)	250 V AC / 10 A - 30 V DC / 10 A	
Vitesse de déclenchement	< 10 ms	
LED(s) de signalisation	1 LED verte de signalisation par relais (LED ON = relais actif)	
Résistance de la bobine (+/-10%)	12 V AC/DC = 400 Ω / 24 V AC/DC = 1600 Ω / 48 V AC/DC = 6400 Ω / 230 V AC = 1600 Ω	
Compatibilité rail DIN	Selon EN 60 715 TH35	
Température de fonctionnement / Humidité relative	-25° à +70° C / 20 à 90 % RH	
Dimensions (L x h x p)	128,5 x 83 x 43 mm	260 x 83 x 43 mm
Poids brut	0,23 Kg	0,52 Kg

› DL30S

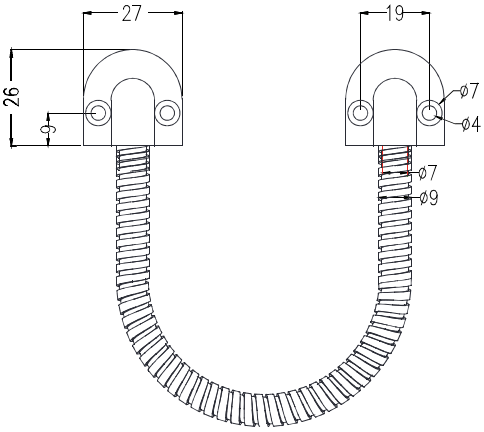

izyx+
› Résistance à l'arrachement > 100 lbs*
› Gaine en acier inoxydable

	DL30S	DL50S
Montage	Applique	
Matériel gaine	**Acier inoxydable**	
Matériel embouts	ABS métallisé	
Résistance à l'arrachement	**> 100 lbs***	
Longueur de la gaine	**300 mm****	**500 mm****
Diamètre de la gaine	9 mm extérieur / **7 mm intérieur**	
Dimensions embouts (L x h x p)	27 x 26 x 12 mm	
Poids brut	0,036 Kg	0,05 Kg

› FMHR9/7SS10

x 2

› KIT-E/DL
paire d'embouts avec vis

	FMHR9/7SS10	KIT-E/DL
Matériel	**Acier inoxydable**	**ABS métallisé**
Diamètre	9 mm extérieur / **7 mm intérieur**	-
Longueur	10 m	(L x h x p) 27 x 26 x 12 mm
Poids brut	0,65 Kg	0,01 Kg

* Résistance théorique maximale, donnée à titre indicatif (1 lbs = 0,4535 Kg = 4,4482 Newton) ** Autres longueurs sur demande

Notice technique
cliquer ou scanner le QR code

DLV

› DLV40 / DLV60

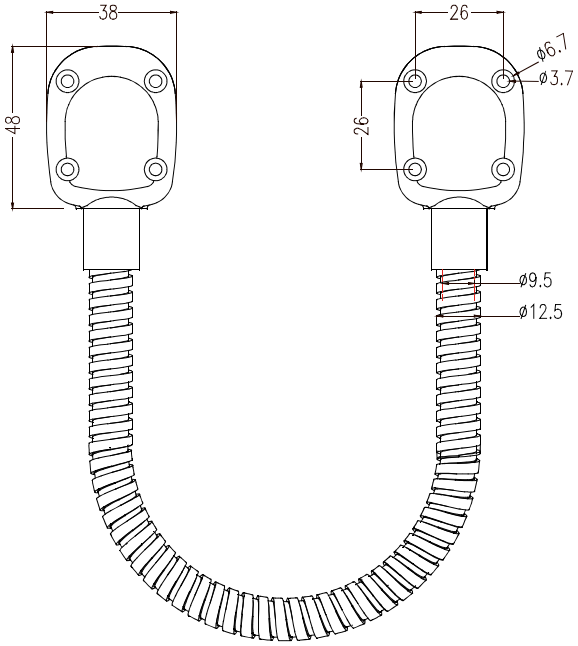

izyx

- Antivandale : résistance à l'arrachement > 300 lbs*
- Diamètre intérieur 9,5 mm
- Gaine en acier zingué ou inoxydable

	DLV40	DLV40S	DLV60	DLV60S
Montage	Applique			
Matériel gaine	Acier zingué	Acier inoxydable	Acier zingué	Acier inoxydable
Matériel embouts	ZAMAC			
Résistance à l'arrachement	> 300 lbs*			
Longueur de la gaine	400 mm**		600 mm**	
Diamètre de la gaine	12 mm extérieur / 9,5 mm intérieur			
Dimensions embouts (L x h x p)	38 x 48 x 22 mm			
Poids brut	0,23 Kg		0,25 Kg	

› FMHR12/9.5IZ10

x2

› KIT-E/DLV
paire d'embouts avec vis

	FMHR12/9.5IZ10	FMHR12/9.5SS10	KIT-E/DLV
Matériel	Acier zingué	Acier inoxydable	ZAMAC
Diamètre	12 mm extérieur / 9,5 mm intérieur		-
Longueur	10 m		(L x h x p) 38 x 48 x 22 mm
Poids brut	1,35 Kg	1,16 Kg	0,17 Kg

* Résistance théorique maximale, donnée à titre indicatif (1 lbs = 0.4535 Kg = 4.4482 Newton). **Autres longueurs de tube sur demande.

› KCB200 (sans 1/2 cylindre)

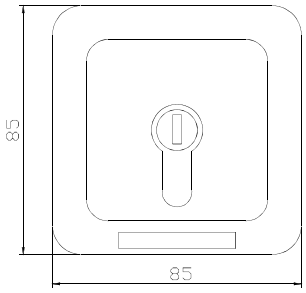

› Vue de face

› KCB200EC (avec 1/2 cylindre)

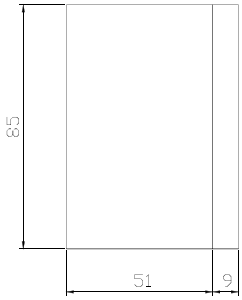

› Vue de côté applique

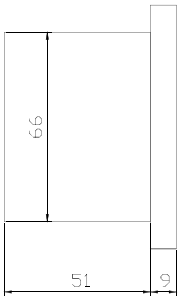

› Vue de côté encastré

izyx

- Montage universel applique / encastré
- 2 contacts inverseurs CO/NO/NF
- Modes maintenu ou impulsionnel programmables

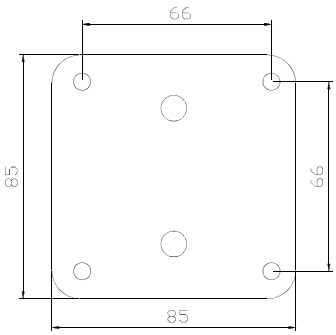

› Vue arrière applique

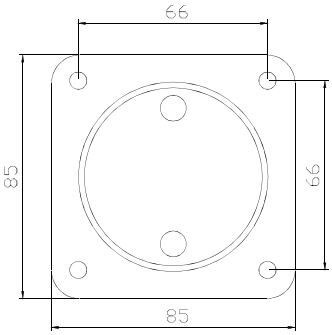

› Vue arrière encastré

	KCB200	KCB200EC
Matériel	Alliage métal	
Montage	**Universel : applique ou encastré**	
Contacts	**2 contacts inverseurs CO/NO/NF**	
Pouvoir de coupure max	240 V AC / 16 A	
Modes de fonctionnement programmables	**Maintenu ou impulsionnel** (programmation par cavaliers)	
Retrait de la clé	En position verticale (au repos)	
Type de cylindre compatible	1/2 cylindre européen 30/10 à panneton réglable	
Cylindre fourni	Non	Oui
3 clés identiques fournies	Non	Oui*
Indice de protection	IP 54	
Dimensions applique (L x h x p)	85 x 85 x 60 mm	
Dimensions encastré (L x h x p)	85 x 85 x 60 mm (diamètre d'encastrement 66 mm) Épaisseur en face avant 9 mm / Profondeur d'encastrement 51 mm	
Poids brut	0,3 Kg	0,45 Kg

ɛ s'entrouvrant (clés identiques pour plusieurs contacteurs à clé) sur demande

Notice technique
cliquer ou scanner le QR code

› KSM900 / KSM910

› KSM900L / KSM910L

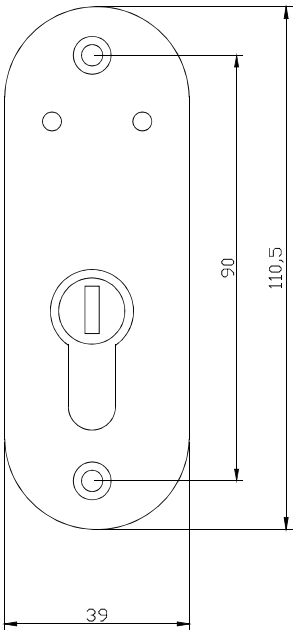

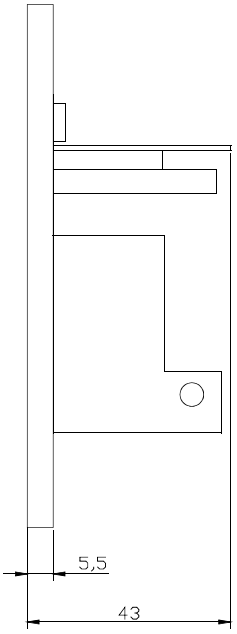

izyx+

- Profil étroit 39 mm
- Plaque de finition en acier inoxydable
- Version avec LEDs rouge / verte pilotable (KSM900L & KSM910L)

› KSM900SH
Boîtier applique

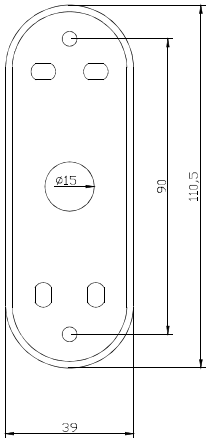

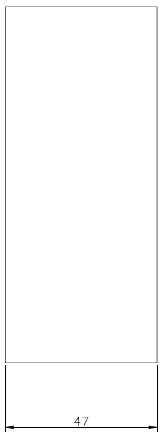

	KSM900	KSM900L	KSM910	KSM910L	KSM900SH
Matériel	ABS avec plaque de finition en acier inoxydable				Aluminium
Montage	Encastré				Applique
Mode de fonctionnement	**Maintenu**		**Impulsionnel**		
Caractéristiques du contact	**Contact inverseur CO/NO/NF** - Pouvoir de coupure max. 125 V AC / 5A				
Signalisation optique à LEDs	-	**Rouge / Vert**	-	**Rouge / Vert**	Boîtier applique pour contacteurs à clé série KSM900
Tension d'alimentation LEDs	-	12/24 V DC	-	12/24 V DC	
Retrait de la clé	En position verticale (au repos)				
Type de cylindre compatible	1/2 cylindre européen 35/10 à panneton réglable (non fourni)				
Indice de protection*	IP 54				
Dimensions (L x h x p)	39 x 110,5 x 43 mm / Partie encastrée = 28 x 74 x 37 mm				39 x 110,5 x 47 mm
Poids brut	0,14 Kg				0,18 Kg

* En face avant du contacteur encastré

www.stcom france.com

Tags porte-clés

Attention !
Préfixe de référence, à associer au modèle de puce RFID souhaité (voir p225).

Série KFX

Préfixe de référence = Série	KFX...
Matériel	PA6
Couleur en stock	Noir
Indice de protection IP	IP 68
Température de fonctionnement	-25° à +55° C
Dimensions (L x h x p)	45 x 30 x 2,2 mm
Poids brut	0,003 Kg

Série KFTS

Préfixe de référence = Série	KFTS...
Matériel	PC
Couleur en stock	Bleu
Indice de protection IP	IP 66
Température de fonctionnement	-25° à +55° C
Dimensions (L x h x p)	56 x 32 x 8,1 mm
Poids brut	0,008 Kg

Série KFT

Préfixe de référence = Série	KFT...
Matériel	ABS
Couleur en stock	Bleu
Indice de protection IP	IP 66
Température de fonctionnement	-25° à +55° C
Dimensions (L x h x p)	40 x 31 x 5,1 mm
Poids brut	0,005 Kg

Série KFTU

Préfixe de référence = Série	KFTU...
Matériel	ABS + PVC
Couleur en stock	Noir
Indice de protection IP	IP 66
Température de fonctionnement	-25° à +55° C
Dimensions (L x h x p)	38,4 x 34 x 4,2 mm
Poids brut	0,005 Kg

Attention !
Suffixes de référence, à associer au modèle de tag porte-clés souhaité (voir p224).

125 KHz

Suffixe de référence = Série	...EM10	...EM20	...ATA10	...HT1	...HT2
Fabricant de la puce RFID	EM-MARIN®		ATMEL®	NXP®	
Modèle de la puce RFID	EM4102 / EM4200	EM4450 / EM4550	ATA 5577	HITAG® 1	HITAG® 2
Fréquence	125 KHz				
Fonctionnement	Lecture	Lecture / Ecriture			
Mémoire	64 Bit	1K Bit	363 Bit	2048 Bit	256 Bit

13,56 MHz

Suffixe de référence = Série	...MS50	...MS70	...MD2EV1	...MD4EV1	...MD8EV1	...LM256	...LM1024
Fabricant de la puce RFID	NXP®					LEGIC®	
Modèle de la puce RFID	MIFARE Classic® S50	MIFARE Classic® S70	MIFARE DESFire® EV1	MIFARE DESFire® EV1	MIFARE DESFire® EV1	MIM 256	MIM 1024
Fréquence	13,56 MHz						
Fonctionnement	Lecture / Ecriture						
Mémoire	1K Byte	4k Byte	2K Byte	4K Byte	8K Byte	256 Byte	1024 Byte

izyx+

- Autres puces RFID selon possibilités techniques (voir p234 et 235)
- Impression, marquage, nous consulter
- Tags bi-fréquences, nous consulter

Badges ISO

› Série ICM

izyx+

- Autres puces RFID selon possibilités techniques (voir p234 et 235)
- Impression, marquage, nous consulter
- Badges bi-fréquences, nous consulter
- Badges hybrides mufti-technologies, nous consulter

Préfixe de référence, à associer au modèle de puce RFID	ICM...
Matériel	PVC haute résistance
Couleur	2 faces blanches (mattes) imprimables
Indice de protection IP	IP 68
Température de fonctionnement	-25° à +55° C
Dimensions	85,6 x 54 x 0,76 mm (ISO 7810 ID-1)
Poids brut	0,006 Kg

125 KHz

Suffixe de référence, à associer au préfixe	...EM10	...EM20	...ATA10	...HT1	...HT2
Fabricant de la puce RFID	EM-MARIN®		ATMEL®	NXP®	
Modèle de la puce RFID	EM4102 / EM4200	EM4450 / EM4550	ATA 5577	HITAG® 1	HITAG® 2
Fréquence	125 KHz				
Fonctionnement	Lecture	Lecture / Ecriture			
Mémoire	64 Bit	1K Bit	363 Bit	2048 Bit	256 Bit

13,56 MHz

Suffixe de référence, à associer au préfixe	...MS50	...MS70	...MD2EV1	...MD4EV1	...MD8EV1	...LM256	...LM1024
Fabricant de la puce RFID	NXP®					LEGIC®	
Modèle de la puce RFID	MIFARE Classic® S50	MIFARE Classic® S70	MIFARE DESFire® EV1	MIFARE DESFire® EV1	MIFARE DESFire® EV1	MIM 256	MIM 1024
Fréquence	13,56 MHz						
Fonctionnement	Lecture / Ecriture						
Mémoire	1K Byte	4k Byte	2K Byte	4K Byte	8K Byte	256 Byte	1024 Byte

www.stcom france.com

› Série DPT

› Série CDPT

› Série CDT

izyx+

- Autres puces RFID selon possibilités techniques (voir p234 et 235)
- Impression, marquage, nous consulter
- Tags bi-fréquences, nous consulter

Préfixe de référence, à associer au modèle de puce RFID	DPT...	CDPT...	CDT...
Matériel	PVC	PET	
Adhésif industriel 3M au dos	OUI		NON
Indice de protection IP	IP 68	IP 65	
Température de fonctionnement	-25° à +55° C		
Diamètre	25 mm		
Épaisseur	1 mm	0,5 - 0,7 mm	0,4 - 0,7 mm
Poids brut	0,001 Kg	0,004 Kg	

125 KHz

Suffixe de référence, à associer au préfixe	...EM10	...EM20	...ATA10	...HT1	...HT2
Fabricant de la puce RFID	EM-MARIN®		ATMEL®	NXP®	
Modèle de la puce RFID	EM4102 / EM4200	EM4450 / EM4550	ATA 5577	HITAG® 1	HITAG® 2
Fréquence	125 KHz				
Fonctionnement	Lecture	Lecture / Ecriture			
Mémoire	64 Bit	1K Bit	363 Bit	2048 Bit	256 Bit

13,56 MHz

Suffixe de référence, à associer au préfixe	...MS50	...MS70	...MD2EV1	...MD4EV1	...MD8EV1	...LM256	...LM1024
Fabricant de la puce RFID	NXP®					LEGIC®	
Modèle de la puce RFID	MIFARE Classic® S50	MIFARE Classic® S70	MIFARE DESFire® EV1	MIFARE DESFire® EV1	MIFARE DESFire® EV1	MIM 256	MIM 1024
Fréquence	13,56 MHz						
Fonctionnement	Lecture / Ecriture						
Mémoire	1K Byte	4k Byte	2K Byte	4K Byte	8K Byte	256 Byte	1024 Byte

Tags bracelets

Attention !
Préfixe de référence, à associer au modèle de puce RFID souhaité (voir p229).

Série WBSB

Préfixe de référence = Série	WBSB...
Matériel	Silicone
Fréquence possible	13,56 MHz
Couleur en stock	Bleu
Indice de protection IP	IP 68
Température de fonctionnement	-25° à +85° C
Dimensions (L x l x e)	195 x 16 x 7,5 mm
Poids brut	0,015 Kg

Série WBS

Préfixe de référence = Série	WBS...
Matériel	Silicone
Fréquences possibles	125 KHz et 13,56 MHz
Couleur en stock	Bleu
Indice de protection IP	IP 68
Température de fonctionnement	-25° à +85° C
Dimensions (L x l x e)	195 x 26 x 5 mm
Poids brut	0,015 kg

Attention !
Suffixes de référence, à associer au modèle de tag bracelet souhaité (voir p228).

125 KHz

Suffixe de référence = Série	...EM10	...EM20	...ATA10	...HT1	...HT2
Fabricant de la puce RFID	EM-MARIN®		ATMEL®	NXP®	
Modèle de la puce RFID	EM4102 / EM4200	EM4450 / EM4550	ATA 5577	HITAG® 1	HITAG® 2
Fréquence	125 KHz				
Fonctionnement	Lecture	Lecture / Ecriture			
Mémoire	64 Bit	1K Bit	363 Bit	2048 Bit	256 Bit

13,56 MHz

Suffixe de référence = Série	...MS50	...MS70	...MD2EV1	...MD4EV1	...MD8EV1	...LM256	...LM1024
Fabricant de la puce RFID	NXP®					LEGIC®	
Modèle de la puce RFID	MIFARE Classic® S50	MIFARE Classic® S70	MIFARE DESFire® EV1	MIFARE DESFire® EV1	MIFARE DESFire® EV1	MIM 256	MIM 1024
Fréquence	13,56 MHz						
Fonctionnement	Lecture / Ecriture						
Mémoire	1K Byte	4k Byte	2K Byte	4K Byte	8K Byte	256 Byte	1024 Byte

izyx+

- Autres puces RFID selon possibilités techniques (voir p234 et 235)
- Impression, marquage, nous consulter
- Tags bi-fréquences, nous consulter

SL4227MS50

SLD25MS50

Tags autocollants	SL4227MS50	SLD25MS50
Matériel	PP autocollant	
Fabricant de la puce RFID	NXP®	
Modèle de la puce RFID	MIFARE Classic® S50	
Fréquence	13,56 MHz	
Fonctionnement	Lecture / Ecriture	
Température de fonctionnement	-25° à +55° C	
Dimensions (L x l x e)	42 x 27 x 0,2/0,3 mm	D25 x 0,2/0,3 mm
Poids brut	0,008 Kg	0,004 Kg

TPL4530MS50

izyx

Toute tentative de décollage du tag entraîne la destruction de la fonction RFID

Tags autocollants de sécurité	TPL4530MS50
Matériel	PP autocollant
Fabricant de la puce RFID	NXP®
Modèle de la puce RFID	MIFARE Classic® S50
Fréquence	13,56 MHz
Fonctionnement	Lecture / Ecriture
Température de fonctionnement	-25° à +55° C
Dimensions (L x l x e)	45 x 30 x 0,5 mm
Poids brut	0,002 Kg

› KFTSALH3

› ICMALH3

› WBSALH3

› UFOST50ALH3

› OMST34ALH3

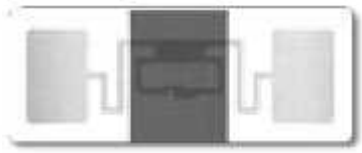

› WSL6826ALH3

izyx+

› Autres puces RFID selon possibilités techniques (voir p234 et 235)

› Impression, marquage, nous consulter

› Badges bi-fréquences, nous consulter

› Badges hybrides mufti-technologies, nous consulter

	KFTSALH3	ICMALH3	WSBALH3	UFOST50ALH3	OMST34ALH3	WSL6826ALH3
Type de tag	Porte-clé	Badge ISO	Bracelet	Stick tag	Métal Stick tag	Autocollant
Fabricant de la puce RFID	ALIEN®					
Modèle de la puce RFID	HIGGS® 3					
Fréquence	860-960 MHz					
Fonctionnement	Lecture / Ecriture					
Mémoire	EPC up to 480 Bit, TID 64 Bit					
Matériel	PC	PVC	Silicone	PA6		PP
Couleur	Bleu	Blanc	Bleu	Noir		Blanc
Indice de protection	IP 68					-
Température de fonctionnement	-25° à +55° C		-25° à +85° C	-40° à +85° C		-25° à +65° C
Dimensions (en mm)	45 x 30 x 2,2	85,6 x 54 x 0,76 (ISO 7810 ID-1)	195 x 27,7 x 10	50 x 8 x 4,5	34 x 6 x 4,5	68 x 26 x 0,5
Poids brut	0,003 Kg	0,006 Kg	0,034 Kg	0,027 Kg	0,007 Kg	0,002 Kg

Autres **Tags**

TAGS BADGES

Badges ISO

Badges clamshell

Mini-badges porte-clés

TAGS PORTE-CLÉS

Poire

Larme

Mug

Miniature

Translucide

Voilier

EPOXY personnalisé

TAGS BRACELETS

Silicone SB

Silicone S

Jonc silicone

ABS

DISC TAGS

Disc patch tag

Clear disc tag

Stick tag surmoulé

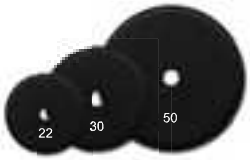

ABS

Fibre de verre

PVC

TAGS MÉTAL

Stick tag 22/30

Stick tag

OVNI

Tag 30

Tag 7.5

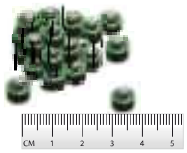

On metal

Tag 10/14.5

TAGS AUTOCOLLANTS

TAGS ANIMAUX

Oreille de bovins

Oreille de porcins

TAGS DE BLANCHISSERIE

TAGS JETONS

CATALOGUE COMPOSANTS RFID

Caractéristiques techniques détaillées de la gamme composants RFID dans notre catalogue spécial consultable et téléchargeable sur notre site internet :

www.izyx-systems.com

125 KHz

MARQUE	APPELLATION	FRÉQUENCE	DESCRIPTION	NORME
EM-MARIN®	EM4450 / EM4550	125 KHz	R/W, 1K Bit	EM4550 with Gold Bumps
	EM4205 / EM4305	125 ~ 134.2 KHz	R/W, 512 Bit	ISO/IEC 11784/85 Compatible
	EM4102	125 ~ 134.2 KHz	Read only, 64 Bit	ISO/IEC 11784/85 Compatible
	EM4200	125 ~ 134.2 KHz	Read only, 64 Bit	ISO/IEC 11784/85 Compatible
ATMEL®	ATA5577	125 KHz	R/W, 363 Bit	ISO 11784/85 Compatible
	ATA5575	125 KHz	R/W, 128 Bit (OTP)	ISO 11784/85 Compatible
NXP®	HITAG® 1	125 KHz	R/W, 2048 Bit	-
	HITAG® 2	125 KHz	R/W, 256 Bit	ISO/IEC 11784 & 11785
	HITAG® S	125 KHz	R/W, 32/256/2048 Bit	ISO 11784 & 11785 & 14223

13,56 MHz

MARQUE	APPELLATION	FRÉQUENCE	DESCRIPTION	NORME
EM-MARIN®	EM4033	13.56 MHz	Read only, 64 Bit (UID)	ISO/IEC 15693 & 18000-3
	EM4133 / EM4233	13.56 MHz	R/W, 512 Bit / 2K Bit	ISO/IEC 15693 & 18000-3
	EM4237	13.56 MHZ	R/W, 264 Byte	ISO/IEC 15693 & 18000-3
NXP®	NTAG212	13.56 MHz	R/W, 128 Byte (User Memory)	ISO/IEC 14443A & 18000-3
	NTAG213	13.56 MHz	R/W, 144 Byte (User Memory)	ISO/IEC 14443A & 18000-3
	NTAG215	13.56 MHz	R/W, 504 Byte (User Memory)	ISO/IEC 14443A & 18000-3
	NTAG216	13.56 MHz	R/W, 888 Byte (User Memory)	ISO/IEC 14443A & 18000-3
	MIFARE Ultralight® EV1	13.56 MHz	R/W, 512 Bit / 640 Bit	ISO/IEC 14443A & 18000-3
	MIFARE Ultralight® C	13.56 MHz	R/W, 1536 Bit (192 Byte)	ISO/IEC 14443A & 18000-3
	MIFARE Plus® S 2K	13.56 MHz	R/W, 2K Byte; UID: 7 Byte	ISO 14443 A / AES encryption
	MIFARE Plus® S 4K	13.56 MHz	R/W, 4K Byte; UID: 7 Byte	ISO 14443 A / AES encryption
	MIFARE Plus® X 2K	13.56 MHz	R/W, 2K Byte; UID: 7 Byte	ISO 14443 A / AES encryption
	MIFARE Plus® X 4K	13.56 MHz	R/W, 4K Byte; UID: 7 Byte	ISO 14443 A / AES encryption
	MIFARE Classic® S50 EV1	13.56 MHz	R/W, 1K Byte	ISO/IEC 14443A & 18000-3
	MIFARE Classic® S70 EV1	13.56 MHz	R/W, 4K Byte	ISO/IEC 14443A & 18000-3
	MIFARE DESFire® EV1	13.56 MHz	R/W, 2K/4K/8K Byte	ISO/IEC 14443A & 18000-3
	ICODE® SLIX / SLI	13.56 MHz	R/W, 1024 Bit	ISO/IEC 15693 & 18000-3
	ICODE® SLIX-L / SLI-L	13.56 MHz	R/W, 512 Bit	ISO/IEC 15693 & 18000-3
	ICODE® SLIX-S / SLI-S	13.56 MHz	R/W, 2048 Bit	ISO/IEC 15693 & 18000-3
	HITAG® 1	125 KHz	R/W, 2048 Bit	
	HITAG® 2	125 KHz	R/W, 256 Bit	ISO/IEC 11784 & 11785
	HITAG® S	125 KHz	R/W, 32/256/2048 Bit	ISO 11784 & 11785 & 14223

13,56 MHz

MARQUE	APPELLATION	FRÉQUENCE	DESCRIPTION	NORME
LEGIC®	MIM256	13.56 MHz	R/W, 256 Byte	-
	MIM1024	13.56 MHz	R/W, 1024 Byte	-
	ATC128MV	13.56 MHz	R/W, 128 Byte	ISO/IEC 15693 & 18000-3
	ATC256MV	13.56 MHz	R/W, 256 Byte	ISO/IEC 15693 & 18000-3
	ATC1024MV	13.56 MHz	R/W, 1024 Byte	ISO/IEC 15693 & 18000-3
	ATC512MP	13.56 MHz	R/W, 512 Byte	ISO/IEC 14443A & 18000-3
	ATC4096MP	13.56 MHz	R/W, 4096 Byte	ISO/IEC 14443A & 18000-3
Infineon®	my-d SRF 55V02S	13.56 MHz	R/W, 2K Bit	ISO/IEC 15693 & 18000-3
	my-d SRF 55V10S	13.56 MHz	R/W, 10K Bit	ISO/IEC 15693 & 18000-3
	SLE 66R35	13.56 MHz	R/W, 1K Byte	ISO/IEC 14443A & 18000-3
	SLE 66R01P	13.56 MHz	R/W, 1216 Bit	ISO/IEC 14443A & 18000-3
	SLE 66R01PN	13.56 MHz	R/W, 1216 Bit	ISO/IEC 14443A & 18000-3
ST®	SRIX4K	13.56 MHz	R/W, 4096 Bit	ISO/IEC 14443B & 18000-3
	ST25TA16K / 64K	13.56 MHz	R/W, 16k / 64K Bit	ISO/IEC 14443B & 18000-3
	LRI64K	13.56 MHz	R/W, 64 Bit (UID)	ISO/IEC 15693 with WORM User Area
	LRI2K	13.56 MHz	R/W, 2048 Bit	ISO/IEC 15693 & 18000-3
TI®	Tag-it® HF-I Pro	13.56 MHz	R/W, 256 Bit	ISO/IEC 15693 & 18000-3
	Tag-it® HF-I Plus	13.56 MHz	R/W, 2048 Bit	ISO/IEC 15693 & 18000-3
Inside®	PicoPass® 32KS	13.56 MHz	R/W, 32K Bit	ISO/IEC 14443B & 15693
Sony Felica®	RC-S962 (FeliCa®)	13.56 MHz	R/W, 2464 Byte FRAM	ISO/IEC 18092
	RC-S966 (FeliCa® Lite-S)	13.56 MHz	R/W, 432 Byte EEPROM	ISO/IEC 18092
	RC-SA00	13.56 MHz	R/W, 3984 Byte FRAM	ISO/IEC 15408 / AES / DES encryption
FUJITSU®	MB89R118	13.56 MHz	R/W, 2K Byte FRAM	ISO/IEC 15693 & 18000-3
	MB89R119	13.56 MHz	R/W, 256 Byte FRAM	ISO/IEC 15693 & 18000-3
	MB89R112	13.56 MHz	R/W, 8K Byte FRAM	ISO/IEC 15693 & 18000-3
Broadcom®	BCM20203T512(Topaz)	13.56 MHz	R/W, 512 Byte	ISO/IEC 14443A / 18000-3

860-960 MHz

MARQUE		APPELLATION	FRÉQUENCE	DESCRIPTION	NORME
UHF	NXP®	UCODE® G2iL / G2iL+	860~960 MHz	EPC 128 Bit, TID 64 Bit	EPC Gen2
		UCODE® G2iM / G2iM+	860~960 MHz	EPC 128-448 Bit, TID 96 Bit	User Memory up to 640 / EPC Gen2
		UCODE® 7	860~960 MHz	EPC 128-448 Bit, TID 96 Bit	User Memory up to 128 / EPC Gen2
	ALIEN®	Higgs® 3	860~960 MHz	EPC up to 480 Bit, TID 64 Bit	User Memory 512 / EPC Gen2
	IMPINJ®	Monza® 4QT	860~960 MHz	EPC up to 128 Bit, TID 32 Bit	User Memory 32-512 / EPC Gen2
		Monza® 5QT	860~960 MHz	EPC up to 128 Bit, TID 48 Bit	User Memory 128 / EPC Gen2
	RFMicron®	Magnus® S Sensor Die	860~960 MHz	EPC up to 272 Bit, TID 64 Bit	Self tuning passive RFID sensor chip